HabasitLINK®
Sprocket series M1000

M = Modular belts
Belt pitch
S = sprocket one-piece
Number of teeth
Shaft size
Shaft type: Q = square shaft; R = round shaft
Material: 6 = POM; 8 = PA

M	10	S	12	40	Q	6

Sprocket availability

Type	Number of teeth	Diam. of pitch Ø d_p		A_1		Hub width B_L		Square bore Q		Ø Round bore R		Standard material
		mm	*tommer*	mm	*tommer*	mm	*tommer*	mm	*tommer*	mm	*tommer*	-
S-C1	10	41.1	*1.6*	17.5	*0.69*	25	*1*			20	*0.75*	POM
S-C1	15	61.1	*2.4*	27.7	*1.09*	25	*1*	25	*1*	30	*1.25*	POM
S-C1	24	97.3	*3.8*	46.1	*1.81*	25	*1*	40	*1.5*	30	*1.25*	POM

S: molded sprockets; S-C1: machined sprockets. Other sprocket and hub sizes on request.
Key ways for round bore shape follow European standards for metric sizes and US standards for imperial sizes. For detailed dimensions see table in the Engineering Guide chapter Design Guide.
Other materials available on request.

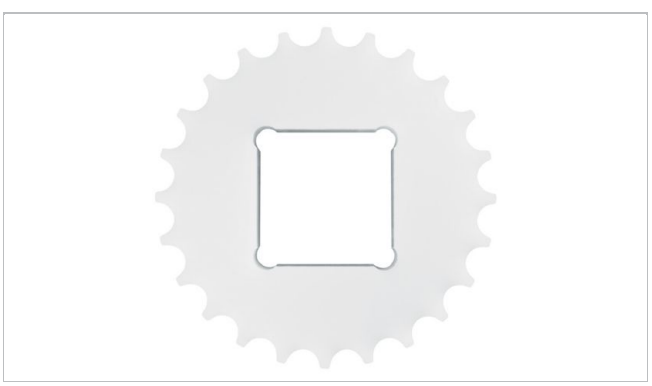

Sprocket arrangement

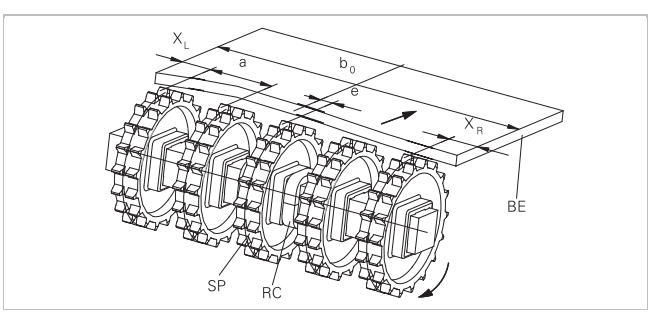

BE Belt
RC Retainer
SP Sprocket
b_0 belt width

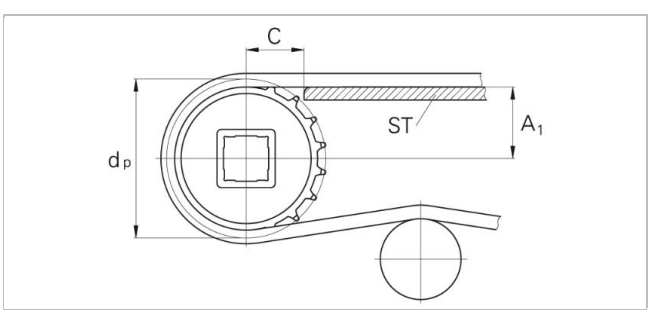

The distance **C** between the sprocket axis and the slider support **ST** is minimal 28 mm *(1.1")*.

Wearstrips
Between driving shaft and idling sprockets or rollers the belt is carried by a slider support furnished with longitudinal wear strips (SL) from UHMW Polyethylene or other suitable material.

Sprocket positioning

For correct positioning of the center sprocket divide the belt width by the link increment. The rounded result will be an even or an odd number. These numbers are the criteria for offset or no offset, see table.

Belt type	Sprocket spacing a		Sprocket edge distance		Criteria for center sprocket position	Result of formula (rounded)	Offset e	Remarks
	minimal mm *inch*	**maximal** mm *inch*	X_L mm *inch*	X_R mm *inch*	mm *inch*		mm *inch*	Offset to which side
M1065	76.2 *3*	152.4 *6*	25 *1*	25 *1*	b_0 / 50.8 *b_0 / 2*	even number (2, 4 ...)	0	right or left side
						odd number (3, 5 ...)	0	right or left side

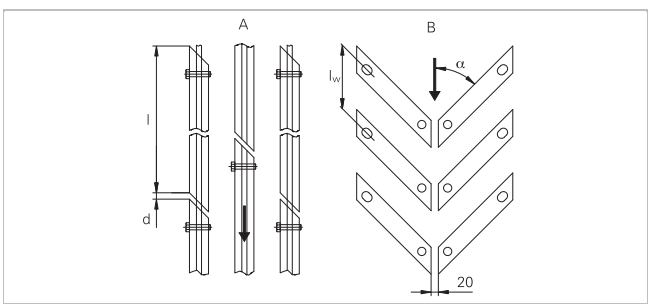

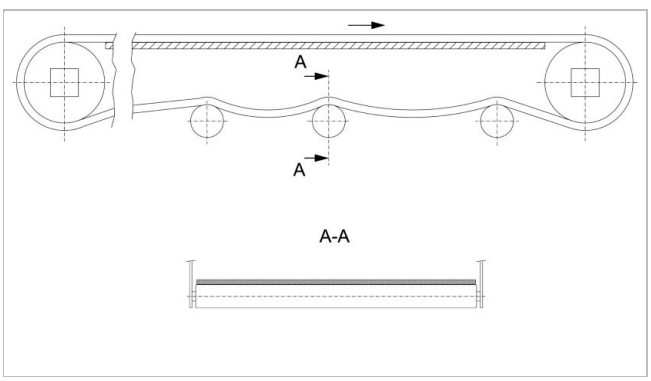

For belt support rollers over entire belt width are preferred

Support arrangement

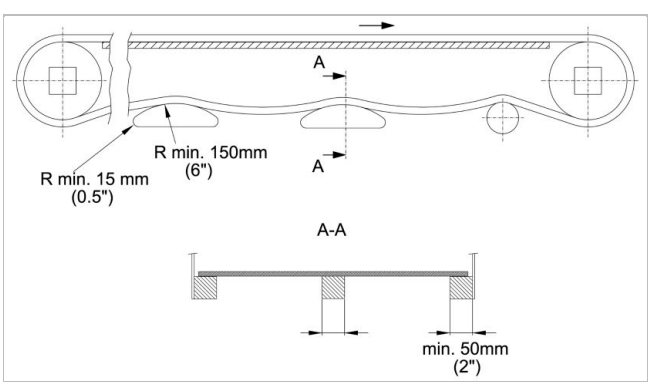

Static shoes need to support the belt edge min. 40 mm *(1.5")*

Ansvarsfraskrivelse
Ansvarsfraskrivelse for produktanvendelse (gælder for ALLE Habasit produkter og nævnt på alle produktdatablade)
Denne ansvarsfraskrivelse gælder for Habasit og firmaer, som er tilknyttet os, samt vores chefer, ansatte, agenter og entreprenører (herefter fælles benævnt HABASIT) for de produkter som omfattes af denne tekst (herefter benævnt produkter). SIKKERHEDSADVARSLER SKAL LÆSES OMHYGGELIGT OG ALLE ANBEFALEDE SIKKERHEDSFORSKRIFTER SKAL FØLGES STRENGT! Følg advarslerne som findes i dette dokument, i Habasits kataloger og i installationsanvisninger og håndbøger. Alle indikationer og al information om applicering, anvendelse og ydelse af produktet er anbefalinger, som kan anses for værende pålidelige, men de er ingen fremstilling, garanti eller ansvarsforpligtigelse med hensyn til fuldstændighed, tolerancer eller egnethed til et bestemt formål. Denne information bygger på laboratoriearbejde med mindre testudstyr, kørt ved normaldrift, hvilket indebærer at den ikke nødvendigvis matcher produktydelsen ved industriel anvendelse. Ny viden og erfaring kan medføre modificeringer og ændringer inden for en kort periode og uden forudgående varsel.
DISSE PRODUKTER OMFATTES AF HABASITS UDTRYKTE GARANTI, SOM ER DEN ENESTE GÆLDENDE GARANTI OG ERSTATTER ALLE ANDRE EVENTUELLE GARANTIER, UDTRYKTE ELLER UNDERFORSTÅEDE. HABASIT FRASKRIVER SIG ALT ANSVAR FOR ALLE ANDRE GARANTIER, UDTRYKTE ELLER UNDERFORSTÅEDE, INKLUSIVE, DOG UDEN AT BEGRÆNSES DERTIL, UNDERFORSTÅEDE GARANTIER OM SALGBARHED, EGNETHED TIL ET BESTEMT FORMÅL, AT PRODUKTERNE IKKE STRIDER MOD NOGLE REGLER, SAMT GARANTIER SOM FØLGE AF AFTALE, ANVENDELSE ELLER HANDEL. DETTE FORBEHOLD GÆLDER I DEN UDSTRÆKNING SOM LOVEN TILLADER. DA FORUDSÆTNINGERNE FOR ANVENDELSE ER UDEN FOR HABASITS KONTROL, KAN VI IKKE TAGE NOGET ANSVAR FOR DE NÆVNTE PRODUKTERS EGNETHED ELLER PROCESTILPASNING. DETTE FORBEHOLD GÆLDER OGSÅ FOR INDIKATIONER FRA PROCESRESULTATER OG OUTPUT.