Cleandrive - Formschlüssig angetriebene Bänder
CD.P40-A-UC+SG/LT

Anwendungsbereich
Backwaren (Brot), Süsswaren, Schokolade/Süsswaren, Milchprodukte, Tiefkühlkost, Früchte, Pizza, Geflügel, Fertiggerichte, Fleisch, Meeresfrüchte, Gemüse

Anwendungen
Nahrungsmittel-Prozess-/Transportband

Besondere Merkmale
Abriebfest auf beiden Seiten, Einsetzbar in alle Laufrichtungen, Leichte Reinigung, Hohe Hydrolyse-Beständigkeit, Niedrige Elastizität

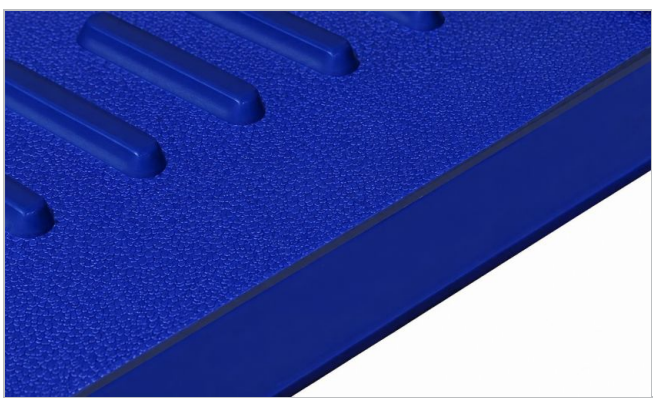

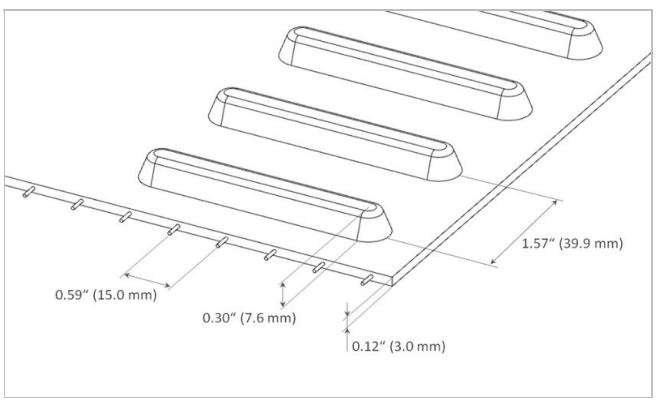

Produktkonstruktion	
Material	Thermoplastisches Polyurethan (TPU)
Farbe	Kobaltblau
Transportseite (Oberfläche)	Glänzend
Transportseite (Eigenschaften)	Adhäsiv
Zugschicht (Material)	Aramidfaden
Laufseite (Oberfläche)	Lotus-Effekt Struktur
Laufseite (Eigenschaften)	mittlere Adhäsion
Laufseite (Geometrie)	Zähne

Produkteigenschaften	
Antistatisch ausgerüstet	Nein
Geeignet für Gleitunterlage	Ja
Geeignet für Tragrollen	Ja
UV-C-geeignet	Nein
Laserbeschriftbar	Ja
Schwer entflammbar	Keine besonderen Eigenschaften gegen Entflammbarkeit
Eignung für Lebensmittel (EU Konformität)	Ja - Prüfen Sie die Konformitätserklärung (DoC) in unserem Portal
Eignung für Lebensmittel (FDA Konformität)	Ja - Prüfen Sie die Konformitätserklärung (DoC) in unserem Portal
Halal zertifiziert	Ja

Cleandrive - Formschlüssig angetriebene Bänder
CD.P40-A-UC+SG/LT

Technische Daten				
Härte	95	Shore A		
Dicke	3.0	mm	*0.118*	*Zoll*
Cordabstand	15	mm	*0.59*	*Zoll*
Teilung	39.9	mm	*1.571*	*Zoll*
(Band/Riemen) Gewicht	3.6	kg/m²	*0.737*	*lb/sqft*
Min. zulässige Betriebstemperatur (dauernd)	-20	°C	*-4*	*°F*
Maximal zulässige Temperatur bei Dauerbetrieb:	80	°C	*176*	*°F*
Reibwert (Trommelseite / Gleittisch aus PE)	0.40	-		
Minimale Bandbreite	150	mm	*6*	*Zoll*
Fabrikationsbreite	609	mm	*23.98*	*Zoll*

Endverbindungsbezogene Eigenschaften

Endverbindungsmethode	
Quickmelt	Master-Endverbindungsmethode für Standardanwendungen
Mekanische Endverbindung (Edelstahl-Stab)	Alternative Endverbindungsmethode
Mekanische Endverbindung (POM-Stab)	Alternative Endverbindungsmethode

Link to JDS:

Endverbindungsmethode		Quickmelt	Mekanische Endverbindung (Edelstahl-Stab)	Mekanische Endverbindung (POM-Stab)
Minimaler Teilkreisdurchmesser für Antriebszahnräder	mm *Zoll*	100.0 *3.94*	100.0 *3.94*	100.0 *3.94*
Minimaler Teilkreisdurchmesser für Umlenkzahnräder	mm *Zoll*	100.0 *3.94*	100.0 *3.94*	100.0 *3.94*
Minimaler Durchmesser der Umlenkrollen beim Mittelantrieb	mm *Zoll*	150 *6*	150 *6*	150 *6*
Minimaler Durchmesser der Tragrollen	mm *Zoll*	100 *4*	100 *4*	100 *4*
Zulässige Zugkraft pro Zahnreihe	N *lbf*	2000 *450*	1300 *292*	600 *135*
Geeignet für gemuldete Installation		Ja	Nein	Nein
X-Ray / Metal detectable material		Nein	Nein	Nein
Konzipiert, um für Metalldetektoren durchlässig zu sein		Ja	Nein	Ja

A minimal pulley diameter of 76.4 mm is possible with reduction of the admissible tensile force per unit of width by 33%

Alle Angaben sind approximative Werte unter gleichmässigen klimatischen Bedingungen: 23°C/73°F, 50% relative Feuchtigkeit (DIN 50005/ISO 554) und basieren auf der Master-Endverbindungsmethode.

Begrenzte repräsentative Prüfungen, basierend auf einer Standardkonfiguration, werden durchgeführt, um den Mindestdurchmesser der Trommel-/Rollen abzuschätzen. Bitte wenden Sie sich an Habasit, wenn Sie spezielle Beratung zu Nicht-Standardanwendungen benötigen, einschließlich, aber nicht ausschließlich, bei der Verwendung von Profilen oder Mitnehmern oder wenn die Betriebstemperatur des Bandes in der Nähe der in diesem Dokument aufgeführten Grenzwerte liegt.

Chemische Beständigkeit

Verknüpfung zu "Chemikalienbeständigkeit": https://rims.habasit.com

Berechnungen

Bitte fragen Sie Ihren Habasit Partner vor Ort, um Ihr Band zu berechnen und die beste Beratung für Ihre spezifische Anwendung zu erhalten.

Cleandrive - Formschlüssig angetriebene Bänder
CD.P40-A-UC+SG/LT

Empfehlung
Befolgen Sie die Montage- und Unterhaltsanweisungen die mit jedem Produkt mitgeliefert werden., Siehe technischer Leitfaden

Ersatzbänder und -Riemen sind kühl und trocken und wenn möglich in der Original-Verpackung aufzubewahren. Ersatzbänder müssen unbedingt vor Sonnenlicht/UV-Strahlung sowie Staub/Schmutz geschützt werden! Siehe Link für Lagerungsanforderungen:
"https://tdm.habasit.com/pds/en-us/Storage%20of%20Habasit%20material.pdf"

Dieses Produkt ist nicht nach den ATEX Richtlinien (EU-Richtlinie ATEX 95 bzw. 2014/34 für die Verwendung in explosionsgefährdeten Atmosphären) geprüft.

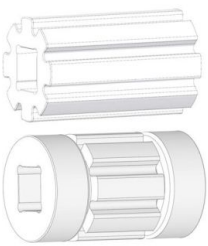

Zahnräder
Habasit® Cleandrive Serie

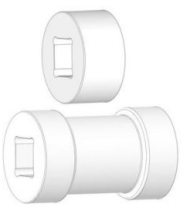

Zahnräder
Habasit® Cleandrive Serie

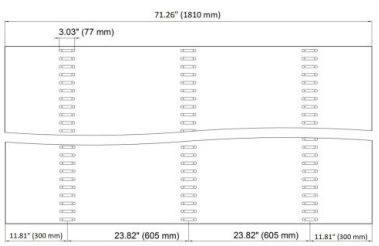

Belt Layout

Produktgruppe	Habasit Cleandrive - Formschlüssig angetriebene Bänder Cleandrive Belt Series Lug

Haftungsausschluss
Haftungsausschluss in Bezug auf Produktanwendungen sowie Produkteblätter und sonstige Angaben zu den Produkten (gültig für SÄMTLICHE Habasit Produkte)
Diese Haftungsausschlusserklärung erfolgt seitens Habasit und ihrer Tochtergesellschaften, Geschäftsführer, Angestellten, Beauftragten und Vertragspartner (nachstehend gemeinsam "HABASIT") in Bezug auf die untenstehend erwähnten Produkte (nachstehend "Produkte"). ALLE SICHERHEITSHINWEISE SIND MIT GEBÜHRENDER SORGFALT ZU LESEN UND DIE EMPFOHLENEN SICHERHEITSVORSCHRIFTEN SIND ZWINGEND EINZUHALTEN! Berücksichtigen Sie bitte nebst den hier erwähnten Sicherheitsvorschriften auch die im Habasit-Katalog sowie in den Installations- und Bedienungsanleitungen enthaltenen Sicherheitsvorschriften. Sämtliche Angaben / Informationen über die Anwendung, Nutzung und Leistungsmerkmale der Produkte stellen einzig Empfehlungen dar. Diese sind mit gebotener Sorgfalt und Vorsicht erstellt worden, erfolgen aber ohne jegliche Zusicherungen und/oder Garantien irgendeiner Art in Bezug auf ihre Vollständigkeit, Richtigkeit oder Tauglichkeit für einen bestimmten Zweck. Die hiernach zur Verfügung gestellten Daten basieren auf Laboranwendungen mit kleiner Testausrüstung unter Standardbedingungen und entsprechen nicht zwingend den Produktionsbedingungen bei industrieller Anwendung. Neue Erkenntnisse und Erfahrungen können kurzfristig und ohne Vorankündigung zu Neubeurteilungen und Änderungen führen.
UNTER VORBEHALT AUSDRÜCKLICHER ANDERWEITIGER ZUSICHERUNGEN UND/ODER GARANTIEN VON HABASIT, WELCHE AUSSCHLIESSLICH UND ANSTELLE JEGLICHER ANDERER AUSDRÜCKLICHEN ODER STILLSCHWEIGENDEN ZUSICHERUNGEN UND/ODER GARANTIEN ERFOLGEN, WERDEN DIE PRODUKTE "WIE BESCHAFFEN" GELIEFERT. SOWEIT GESETZLICH ZULÄSSIG, SCHLIESST HABASIT JEDE WEITERE AUSDRÜCKLICHE ODER STILLSCHWEIGENDE HAFTUNG UND/ODER GEWÄHRLEISTUNG AUS, EINSCHLIESSLICH (ABER NICHT BESCHRÄNKT AUF) IMPLIZITE ZUSICHERUNGEN UND/ODER GARANTIEN BEZÜGLICH GEBRAUCHSTAUGLICHKEIT, TAUGLICHKEIT FÜR EINEN BESTIMMTEN ZWECK, FREIHEIT VON SCHUTZRECHTEN DRITTER ODER ZUSICHERUNGEN UND/ODER GARANTIEN, DIE AUS USANZ, BISHERIGEN NUTZUNGEN ODER HANDELSGEPFLOGENHEITEN ABGELEITET WERDEN. DA HABASIT KEINEN EINFLUSS AUF DIE KONKRETEN INDUSTRIELLEN ANWENDUNGSBEDINGUNGEN HAT, WIRD KEINERLEI HAFTUNG UND/ODER GEWÄHRLEISTUNG FÜR DIE ZWECKEIGNUNG SOWIE DIE EINSATZ- UND VERARBEITUNGSFÄHIGKEIT DER PRODUKTE, EINSCHLIESSLICH ANGABEN ZU VERARBEITUNGSERGEBNISSEN UND LEISTUNGEN, ÜBERNOMMEN.