# Cleandrive - Formschlüssig angetriebene Bänder
# CD.P40-A-UC+SG/M

**Anwendungsbereich**
Backwaren (Brot), Süsswaren, Schokolade/Süsswaren, Milchprodukte, Tiefkühlkost, Früchte, Pizza, Geflügel, Fertiggerichte, Fleisch, Meeresfrüchte, Gemüse

**Anwendungen**
Nahrungsmittel-Prozess-/Transportband

**Besondere Merkmale**
Abriebfest auf beiden Seiten, Einsetzbar in alle Laufrichtungen, Leichte Reinigung, Hohe Hydrolyse-Beständigkeit, Niedrige Elastizität

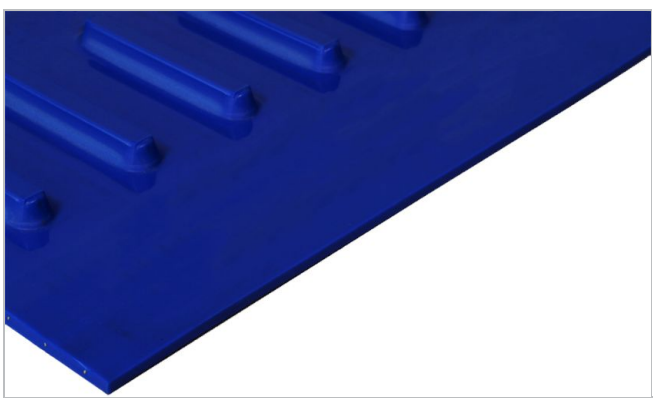

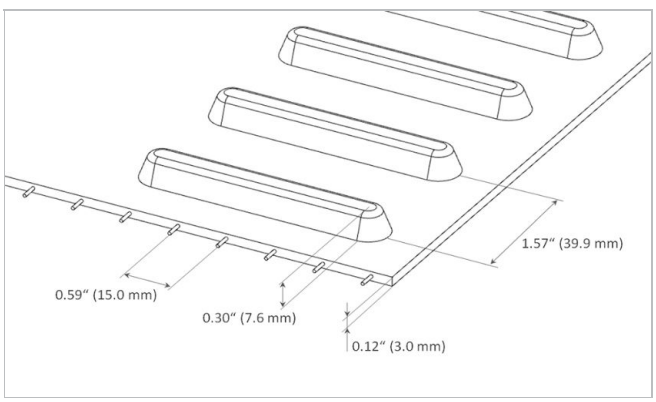


| Produktkonstruktion | |
|---|---|
| Material | Thermoplastisches Polyurethan (TPU) |
| Farbe | Kobaltblau |
| Transportseite (Oberfläche) | Glänzend |
| Transportseite (Eigenschaften) | Adhäsiv |
| Zugschicht (Material) | Aramidfaden |
| Laufseite (Oberfläche) | Matte Oberfläche |
| Laufseite (Eigenschaften) | mittlere Adhäsion |
| Laufseite (Geometrie) | Zähne |

| Produkteigenschaften | |
|---|---|
| Antistatisch ausgerüstet | Nein |
| Geeignet für Gleitunterlage | Ja |
| Geeignet für Tragrollen | Ja |
| UV-C-geeignet | Nein |
| Laserbeschriftbar | Ja |
| Schwer entflammbar | Keine besonderen Eigenschaften gegen Entflammbarkeit |
| Eignung für Lebensmittel (EU Konformität) | Ja - Prüfen Sie die Konformitätserklärung (DoC) in unserem Portal |
| Eignung für Lebensmittel (FDA Konformität) | Ja - Prüfen Sie die Konformitätserklärung (DoC) in unserem Portal |
| Halal zertifiziert | Ja |

# Cleandrive - Formschlüssig angetriebene Bänder
# CD.P40-A-UC+SG/M

| Technische Daten | | | | |
|---|---|---|---|---|
| Härte | 95 | Shore A | | |
| Dicke | 3.0 | mm | *0.118* | *Zoll* |
| Cordabstand | 15 | mm | *0.59* | *Zoll* |
| Teilung | 39.9 | mm | *1.571* | *Zoll* |
| (Band/Riemen) Gewicht | 3.6 | kg/m² | *0.737* | *lb/sqft* |
| Min. zulässige Betriebstemperatur (dauernd) | -20 | °C | *-4* | *°F* |
| Maximal zulässige Temperatur bei Dauerbetrieb: | 80 | °C | *176* | *°F* |
| Reibwert (Trommelseite / Gleittisch aus PE) | 0.40 | - | | |
| Minimale Bandbreite | 150 | mm | *6* | *Zoll* |
| Fabrikationsbreite | 1800 | mm | *70.87* | *Zoll* |

**Endverbindungsbezogene Eigenschaften**

| Endverbindungsmethode | |
|---|---|
| Quickmelt | Master-Endverbindungsmethode für Standardanwendungen |
| Mekanische Endverbindung (Edelstahl-Stab) | Alternative Endverbindungsmethode |
| Mekanische Endverbindung (POM-Stab) | Alternative Endverbindungsmethode |

Link to JDS:

| Endverbindungsmethode | | Quickmelt | Mekanische Endverbindung (Edelstahl-Stab) | Mekanische Endverbindung (POM-Stab) |
|---|---|---|---|---|
| Minimaler Teilkreisdurchmesser für Antriebszahnräder | mm<br>*Zoll* | 100.0<br>*3.94* | 100.0<br>*3.94* | 100.0<br>*3.94* |
| Minimaler Teilkreisdurchmesser für Umlenkzahnräder | mm<br>*Zoll* | 100.0<br>*3.94* | 100.0<br>*3.94* | 100.0<br>*3.94* |
| Minimaler Durchmesser der Umlenkrollen beim Mittelantrieb | mm<br>*Zoll* | 150<br>*6* | 150<br>*6* | 150<br>*6* |
| Minimaler Durchmesser der Tragrollen | mm<br>*Zoll* | 100<br>*4* | 100<br>*4* | 100<br>*4* |
| Zulässige Zugkraft pro Zahnreihe | N<br>*lbf* | 2000<br>*450* | 1300<br>*292* | 600<br>*135* |
| Geeignet für gemuldete Installation | | Ja | Nein | Nein |
| X-Ray / Metal detectable material | | Nein | Nein | Nein |
| Konzipiert, um für Metalldetektoren durchlässig zu sein | | Ja | Nein | Ja |

A minimal pulley diameter of 76.4 mm is possible with reduction of the admissible tensile force per unit of width by 33%

*Alle Angaben sind approximative Werte unter gleichmässigen klimatischen Bedingungen: 23°C/73°F, 50% relative Feuchtigkeit (DIN 50005/ISO 554) und basieren auf der Master-Endverbindungsmethode.*

*Begrenzte repräsentative Prüfungen, basierend auf einer Standardkonfiguration, werden durchgeführt, um den Mindestdurchmesser der Trommel-/Rollen abzuschätzen. Bitte wenden Sie sich an Habasit, wenn Sie spezielle Beratung zu Nicht-Standardanwendungen benötigen, einschließlich, aber nicht ausschließlich, bei der Verwendung von Profilen oder Mitnehmern oder wenn die Betriebstemperatur des Bandes in der Nähe der in diesem Dokument aufgeführten Grenzwerte liegt.*

**Chemische Beständigkeit**

Verknüpfung zu "Chemikalienbeständigkeit": https://rims.habasit.com

**Berechnungen**

Bitte fragen Sie Ihren Habasit Partner vor Ort, um Ihr Band zu berechnen und die beste Beratung für Ihre spezifische Anwendung zu erhalten.

# Cleandrive - Formschlüssig angetriebene Bänder
# CD.P40-A-UC+SG/M

**Empfehlung**

Befolgen Sie die Montage- und Unterhaltsanweisungen die mit jedem Produkt mitgeliefert werden., Siehe technischer Leitfaden

Ersatzbänder und -Riemen sind kühl und trocken und wenn möglich in der Original-Verpackung aufzubewahren. Ersatzbänder müssen unbedingt vor Sonnenlicht/UV-Strahlung sowie Staub/Schmutz geschützt werden! Siehe Link für Lagerungsanforderungen:
"https://tdm.habasit.com/pds/en-us/Storage%20of%20Habasit%20material.pdf"

Dieses Produkt ist nicht nach den ATEX Richtlinien (EU-Richtlinie ATEX 95 bzw. 2014/34 für die Verwendung in explosionsgefährdeten Atmosphären) geprüft.

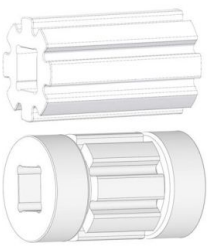

**Zahnräder**
Habasit® Cleandrive Serie

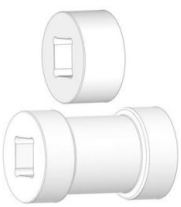

**Zahnräder**
Habasit® Cleandrive Serie

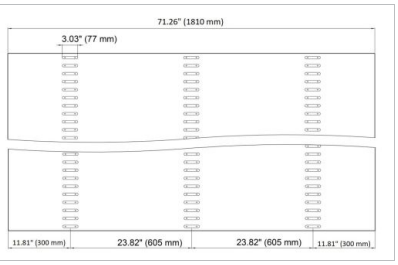


Belt Layout

| | |
|---|---|
| Produktgruppe | Habasit Cleandrive - Formschlüssig angetriebene Bänder<br>Cleandrive Belt Series Lug |
| Artikelnummer | H950046645 |

**Haftungsausschluss**
**Haftungsausschluss in Bezug auf Produktanwendungen sowie Produkteblätter und sonstige Angaben zu den Produkten (gültig für SÄMTLICHE Habasit Produkte)**
Diese Haftungsausschlusserklärung erfolgt seitens Habasit und ihrer Tochtergesellschaften, Geschäftsführer, Angestellten, Beauftragten und Vertragspartner (nachstehend gemeinsam "HABASIT") in Bezug auf die untenstehend erwähnten Produkte (nachstehend "Produkte"). ALLE SICHERHEITSHINWEISE SIND MIT GEBÜHRENDER SORGFALT ZU LESEN UND DIE EMPFOHLENEN SICHERHEITSVORSCHRIFTEN SIND ZWINGEND EINZUHALTEN! Berücksichtigen Sie bitte nebst den hier erwähnten Sicherheitsvorschriften auch die im Habasit-Katalog sowie in den Installations- und Bedienungsanleitungen enthaltenen Sicherheitsvorschriften. Sämtliche Angaben / Informationen über die Anwendung, Nutzung und Leistungsmerkmale der Produkte stellen einzig Empfehlungen dar. Diese sind mit gebotener Sorgfalt und Vorsicht erstellt worden, erfolgen aber ohne jegliche Zusicherungen und/oder Garantien irgendeiner Art in Bezug auf ihre Vollständigkeit, Richtigkeit oder Tauglichkeit für einen bestimmten Zweck. Die hiernach zur Verfügung gestellten Daten basieren auf Laboranwendungen mit kleiner Testausrüstung unter Standardbedingungen und entsprechen nicht zwingend den Produktionsbedingungen bei industrieller Anwendung. Neue Erkenntnisse und Erfahrungen können kurzfristig und ohne Vorankündigung zu Neubeurteilungen und Änderungen führen.
UNTER VORBEHALT AUSDRÜCKLICHER ANDERWEITIGER ZUSICHERUNGEN UND/ODER GARANTIEN VON HABASIT, WELCHE AUSSCHLIESSLICH UND ANSTELLE JEGLICHER ANDERER AUSDRÜCKLICHEN ODER STILLSCHWEIGENDEN ZUSICHERUNGEN UND/ODER GARANTIEN ERFOLGEN, WERDEN DIE PRODUKTE "WIE BESCHAFFEN" GELIEFERT. SOWEIT GESETZLICH ZULÄSSIG, SCHLIESST HABASIT JEDE WEITERE AUSDRÜCKLICHE ODER STILLSCHWEIGENDE HAFTUNG UND/ODER GEWÄHRLEISTUNG AUS, EINSCHLIESSLICH (ABER NICHT BESCHRÄNKT AUF) IMPLIZITE ZUSICHERUNGEN UND/ODER GARANTIEN BEZÜGLICH GEBRAUCHSTAUGLICHKEIT, TAUGLICHKEIT FÜR EINEN BESTIMMTEN ZWECK, FREIHEIT VON SCHUTZRECHTEN DRITTER ODER ZUSICHERUNGEN UND/ODER GARANTIEN, DIE AUS USANZ, BISHERIGEN NUTZUNGEN ODER HANDELSGEPFLOGENHEITEN ABGELEITET WERDEN. DA HABASIT KEINEN EINFLUSS AUF DIE KONKRETEN INDUSTRIELLEN ANWENDUNGSBEDINGUNGEN HAT, WIRD KEINERLEI HAFTUNG UND/ODER GEWÄHRLEISTUNG FÜR DIE ZWECKEIGNUNG SOWIE DIE EINSATZ- UND VERARBEITUNGSFÄHIGKEIT DER PRODUKTE, EINSCHLIESSLICH ANGABEN ZU VERARBEITUNGSERGEBNISSEN UND LEISTUNGEN, ÜBERNOMMEN.