Cleandrive - Reibschlüssig angetriebene Bänder CD.F30-A-MC

Anwendungsbereich
Milchprodukte, Früchte, Geflügel, Fleisch, Gemüse

Besondere Merkmale
Abriebfest auf beiden Seiten, Durch Metalldetektoren nachweisbar, Leichte Reinigung, Röntgen nachweisbar

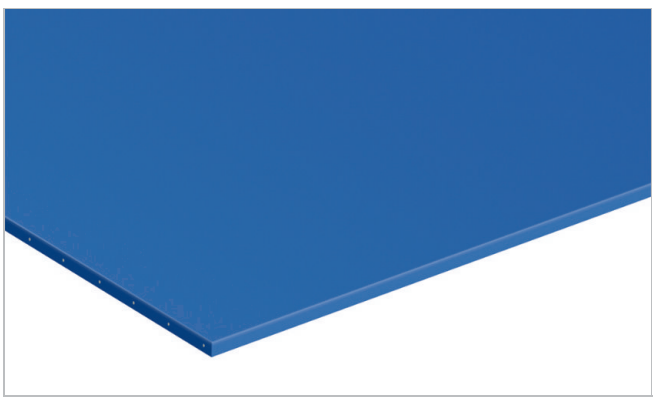

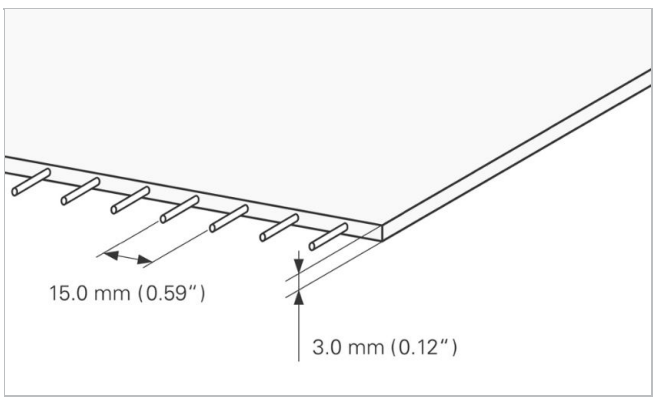

Produktkonstruktion	
Material	Thermoplastisches Polyurethan (TPU)
Farbe	Dunkelblau
Transportseite (Oberfläche)	Glänzend
Transportseite (Eigenschaften)	Adhäsiv
Zugschicht (Material)	Aramidfaden
Laufseite (Oberfläche)	Glänzend
Laufseite (Eigenschaften)	Adhäsiv

Produkteigenschaften	
Antistatisch ausgerüstet	Nein
Leitfähige Transportseitenoberfläche gemäß EN ISO	Nein
Geeignet für Gleitunterlage	Ja
Geeignet für Tragrollen	Ja
UV-C-geeignet	Nein
Laserbeschriftbar	Nein
Schwer entflammbar	Keine besonderen Eigenschaften gegen Entflammbarkeit
Eignung für Lebensmittel (EU Konformität)	Ja - Prüfen Sie die Konformitätserklärung (DoC) in unserem Portal
Eignung für Lebensmittel (FDA Konformität)	Ja - Prüfen Sie die Konformitätserklärung (DoC) in unserem Portal
Halal zertifiziert	Ja

Cleandrive - Reibschlüssig angetriebene Bänder
CD.F30-A-MC

Technische Daten				
Härte	95	Shore A		
Dicke	3.0	mm	*0.118*	*Zoll*
Cordabstand	15	mm	*0.59*	*Zoll*
(Band/Riemen) Gewicht	4.0	kg/m²	*0.819*	*lb/sqft*
Zugkraft für 1% Dehnung (k1% statisch) pro Breiteneinheit (Habasit Standard SOP3-155 / EN ISO 21181)	9.5	N/mm	*54*	*lbf/in*
Zugkraft für 1% Dehnung nach Relaxation (k1% relaxiert) pro Breiteneinheit (Habasit Standard SOP3-155 / EN ISO 21181)	7.0	N/mm	*40*	*lbf/in*
Min. zulässige Betriebstemperatur (dauernd)	-20	°C	*-4*	*°F*
Maximal zulässige Temperatur bei Dauerbetrieb:	80	°C	*176*	*°F*
Reibwert (Trommelseite / Antriebsscheibe aus Stahl)	0.50	-		
Reibwert (Trommelseite / PE Gleitprofil)	0.50	-		
Reibwert (Trommelseite / Gleittisch aus Edelstahl)	0.80	-		
Reibwert (Transportseite / PE Gleitprofil)	0.50	-		
Minimale Bandbreite	150	mm	*6*	*Zoll*
Fabrikationsbreite	609	mm	*23.98*	*Zoll*

Endverbindungsbezogene Eigenschaften

Endverbindungsmethode	
Quickmelt	Master-Endverbindungsmethode für Standardanwendungen

Link to JDS:

Endverbindungsmethode		Quickmelt
Trommel-/Rollendurchmesser (min)	mm *Zoll*	30 *1.18*
Trommel-/Rollendurchmesser bei Gegenbiegung (min.)	mm *Zoll*	30 *1.18*
Zulässige Zugkraft pro Breiteneinheit	N/mm *lbf/in*	8.0 *46*
Zulässige Zugkraft pro Breiteneinheit bei max. Betriebstemperatur	N/mm *lbf/in*	4.0 *23*
Geeignet für gemuldete Installation		Ja
X-Ray / Metal detectable material		Ja
Konzipiert, um für Metalldetektoren durchlässig zu sein		Nein

Alle Angaben sind approximative Werte unter gleichmässigen klimatischen Bedingungen: 23°C/73°F, 50% relative Feuchtigkeit (DIN 50005/ISO 554) und basieren auf der Master-Endverbindungsmethode.
Begrenzte repräsentative Prüfungen, basierend auf einer Standardkonfiguration, werden durchgeführt, um den Mindestdurchmesser der Trommel-/Rollen abzuschätzen. Bitte wenden Sie sich an Habasit, wenn Sie spezielle Beratung zu Nicht-Standardanwendungen benötigen, einschließlich, aber nicht ausschließlich, bei der Verwendung von Profilen oder Mitnehmern oder wenn die Betriebstemperatur des Bandes in der Nähe der in diesem Dokument aufgeführten Grenzwerte liegt.

Chemische Beständigkeit
Verknüpfung zu "Chemikalienbeständigkeit": https://rims.habasit.com

Berechnungen
Für die meisten Anwendungen ist keine Berechnung nötig. Falls Sie doch eine Berechnung brauchen: fragen Sie bitte bei Habasit nach.

Cleandrive - Reibschlüssig angetriebene Bänder CD.F30-A-MC

Empfehlung
das Band locker montieren und anschlieβend spannen bis es bei voller Bandbelastung tadellos läuft., Empfohlene Auflegedehnung 0.1 - 0.2%.

Ersatzbänder und -Riemen sind kühl und trocken und wenn möglich in der Original-Verpackung aufzubewahren. Ersatzbänder müssen unbedingt vor Sonnenlicht/UV-Strahlung sowie Staub/Schmutz geschützt werden! Siehe Link für Lagerungsanforderungen:
"https://tdm.habasit.com/pds/en-us/Storage%20of%20Habasit%20material.pdf"

Nachweisbare Profile: die Verwendung von TPU-Polyether-basierten Profilen, die von Metalldetektoren erkannt werden (G+M- oder J+M-Reihe), ist sehr zu empfehlen., Dieses Produkt schützt weder den Anwender noch andere vor lebensmittelbedingten oder krankheitserregenden Bakterien. Geeignete Reinigungsmassnahmen müssen immer durchgeführt werden., Dieses Produkt ist nicht nach den ATEX Richtlinien (EU-Richtlinie ATEX 95 bzw. 2014/34 für die Verwendung in explosionsgefährdeten Atmosphären) geprüft.

Produktgruppe	Cleandrive - Reibschlüssig angetrieben
	Cleandrive - Reibschlüssig angetriebene Bänder
Artikelnummer	H950023713

Haftungsausschluss
Haftungsausschluss in Bezug auf Produktanwendungen sowie Produkteblätter und sonstige Angaben zu den Produkten (gültig für SÄMTLICHE Habasit Produkte)
Diese Haftungsausschlusserklärung erfolgt seitens Habasit und ihrer Tochtergesellschaften, Geschäftsführer, Angestellten, Beauftragten und Vertragspartner (nachstehend gemeinsam "HABASIT") in Bezug auf die untenstehend erwähnten Produkte (nachstehend "Produkte"). ALLE SICHERHEITSHINWEISE SIND MIT GEBÜHRENDER SORGFALT ZU LESEN UND DIE EMPFOHLENEN SICHERHEITSVORSCHRIFTEN SIND ZWINGEND EINZUHALTEN! Berücksichtigen Sie bitte nebst den hier erwähnten Sicherheitsvorschriften auch die im Habasit-Katalog sowie in den Installations- und Bedienungsanleitungen enthaltenen Sicherheitsvorschriften. Sämtliche Angaben / Informationen über die Anwendung, Nutzung und Leistungsmerkmale der Produkte stellen einzig Empfehlungen dar. Diese sind mit gebotener Sorgfalt und Vorsicht erstellt worden, erfolgen aber ohne jegliche Zusicherungen und/oder Garantien irgendeiner Art in Bezug auf ihre Vollständigkeit, Richtigkeit oder Tauglichkeit für einen bestimmten Zweck. Die hiernach zur Verfügung gestellten Daten basieren auf Laboranwendungen mit kleiner Testausrüstung unter Standardbedingungen und entsprechen nicht zwingend den Produktionsbedingungen bei industrieller Anwendung. Neue Erkenntnisse und Erfahrungen können kurzfristig und ohne Vorankündigung zu Neubeurteilungen und Änderungen führen.
UNTER VORBEHALT AUSDRÜCKLICHER ANDERWEITIGER ZUSICHERUNGEN UND/ODER GARANTIEN VON HABASIT, WELCHE AUSSCHLIESSLICH UND ANSTELLE JEGLICHER ANDERER AUSDRÜCKLICHEN ODER STILLSCHWEIGENDEN ZUSICHERUNGEN UND/ODER GARANTIEN ERFOLGEN, WERDEN DIE PRODUKTE "WIE BESCHAFFEN" GELIEFERT. SOWEIT GESETZLICH ZULÄSSIG, SCHLIESST HABASIT JEDE WEITERE AUSDRÜCKLICHE ODER STILLSCHWEIGENDE HAFTUNG UND/ODER GEWÄHRLEISTUNG AUS, EINSCHLIESSLICH (ABER NICHT BESCHRÄNKT AUF) IMPLIZITE ZUSICHERUNGEN UND/ODER GARANTIEN BEZÜGLICH GEBRAUCHSTAUGLICHKEIT, TAUGLICHKEIT FÜR EINEN BESTIMMTEN ZWECK, FREIHEIT VON SCHUTZRECHTEN DRITTER ODER ZUSICHERUNGEN UND/ODER GARANTIEN, DIE AUS USANZ, BISHERIGEN NUTZUNGEN ODER HANDELSGEPFLOGENHEITEN ABGELEITET WERDEN. DA HABASIT KEINEN EINFLUSS AUF DIE KONKRETEN INDUSTRIELLEN ANWENDUNGSBEDINGUNGEN HAT, WIRD KEINERLEI HAFTUNG UND/ODER GEWÄHRLEISTUNG FÜR DIE ZWECKEIGNUNG SOWIE DIE EINSATZ- UND VERARBEITUNGSFÄHIGKEIT DER PRODUKTE, EINSCHLIESSLICH ANGABEN ZU VERARBEITUNGSERGEBNISSEN UND LEISTUNGEN, ÜBERNOMMEN.