Cleandrive (à entraînement positif)
CD.P25-A-SC+M

Secteur industriel
Boulangerie/ Viennoiserie, Sucreries/ bonbons, Chocolat/ confiseries, Laiteries, Aliments surgelés, Fruits, Pizza, Elévage de volaille, Plats cuisinés, Viandes, Fruits de mer, Légumes

Applications
Bande de transport/ transformation d'aliment

Caractéristiques spéciales
Flexibilité, Applications à basse température

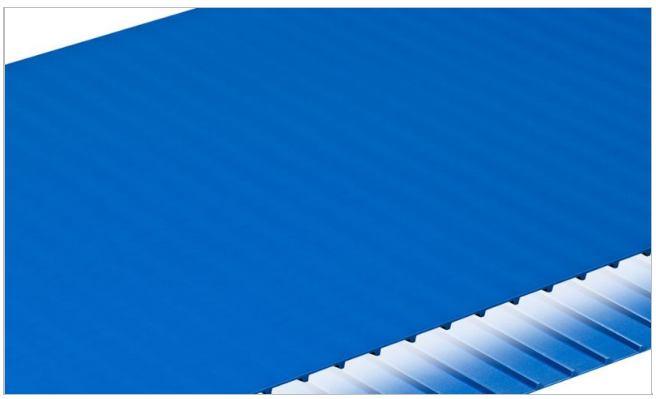

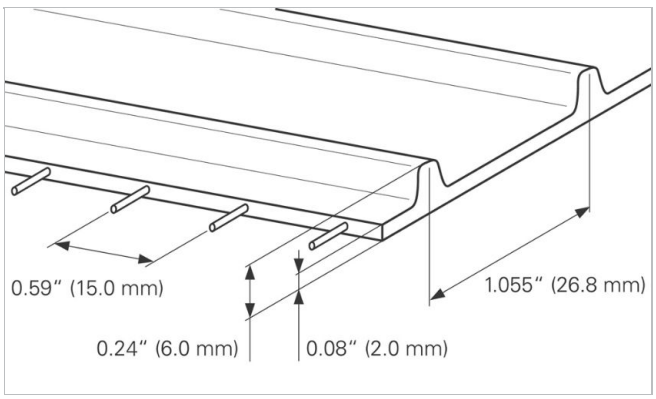

Construction du produit/ Design	
Matériau	Polyuréthanne thermoplastique (TPU)
Couleur	Bleu cobalt
Surface (Côté transport)	Mate
Propriété (Côté transport)	Adhérent
Matériau (Couche de traction)	Câbles en aramide
Surface (côté marche/côté poulie)	Brillant
Géométrie (côté marche/côté poulie)	Barre d'entraînement

Caractéristiques du produit	
Equipée antistatique	Non
Utilisable sur sole de glisse	Oui
Utilisable sur rouleaux support	Non
Résistant UV-C	Non
Adapté au marquage laser	Non
Non-feu	Aucune propriété spécifique de prévention contre l'inflammabilité
Contact alimentaire, conformité EU	Oui - Vérifiez la déclaration de conformité (DoC) dans notre portail
Contact alimentaire, conformité FDA	Oui - Vérifiez la déclaration de conformité (DoC) dans notre portail

Cleandrive (à entraînement positif)
CD.P25-A-SC+M

Données techniques				
Dureté	85	Shore A		
Epaisseur	2.0	mm	*0.079*	*pouces*
Distance entre les câbles d'armature	15	mm	*0.59*	*pouces*
Pas	26.8	mm	*1.055*	*pouces*
Masse/ Poids de la bande	3.4	kg/m²	*0.696*	*lb/sqft*
Température de service minimum admissible (en continu)	-35	°C	*-31*	*°F*
Température de service maximum admissible (en continu)	70	°C	*158*	*°F*
Coefficient de friction (poulie / sole de glisse en PE)	1.00	-		
Largeur minimale	150	mm	*6*	*pouces*
Largeur de fabrication	609	mm	*23.98*	*pouces*

Propriétés de jonctionnement

Méthode de jonctionnement	
Quickmelt	Méthode préférentielle de jonctionnement pour les applications standards
Jonction mécanique (tige en acier inoxydable)	Méthode de jonctionnement optionnelle
Jonction mécanique (Tige POM)	Méthode de jonctionnement optionnelle

Link to JDS:

Méthode de jonctionnement		Quickmelt	Jonction mécanique (tige en acier inoxydable)	Jonction mécanique (Tige POM)
Diam. primitif mini du pignon d'entraînement	mm *pouces*	60.1 *2.37*	60.1 *2.37*	60.1 *2.37*
Diam. primitif mini du pignon de renvoi	mm *pouces*	43.0 *1.69*	43.0 *1.69*	43.0 *1.69*
Diam. mini de contre-enroulement pour entraînement central	mm *pouces*	75 *3*	75 *3*	75 *3*
Diam. mini du rouleau-support	mm *pouces*	50 *2*	50 *2*	50 *2*
Force de traction admissible par unité de largeur	N/mm *lbf/in*	6.0 *34*	3.0 *17*	1.8 *10*
Utilisable sur des installations en auge		Oui	Non	Non
X-Ray / Metal detectable material		Non	Non	Non
Conçu pour être transparent aux détecteurs de métaux		Oui	Non	Oui

Toutes les données sont des valeurs indicatives valables sous conditions climatiques standardisées de 23°C/73°F et 50% d'humidité relative (DIN 50005/ISO 554) et sont basées sur la méthode de jonctionnement "Master".
Les diamètres minimaux des poulies sont estimés en effectuant un nombre limité de tests représentatifs sur la base d'une configuration standard. Veuillez contacter Habasit pour obtenir des conseils spécifiques concernant les applications non-standards, notamment, mais pas exclusivement, lorsque des profils ou des taquets sont utilisés ou si la bande est utilisée à une température proche des limites indiquées dans ce document.

Résistance chimique
Lien vers la "Résistance chimique des produits Habasit" : https://rims.habasit.com/

Calculs
Merci de contacter votre partenaire local Habasit pour calculer vos besoins et recevoir les meilleurs conseils concernant votre application.

Cleandrive (à entraînement positif)
CD.P25-A-SC+M

Recommandation
Voir le manuel technique

Garder les bandes de rechange dans un endroit frais et sec et si possible dans l'emballage d'origine. Protéger les bandes de rechange de la lumière du soleil, des rayons UV, de la poussièreet de la saleté! Cliquez sur le lien pour connaître les exigences en matière de stockage :
"https://tdm.habasit.com/pds/en-us/Storage%20of%20Habasit%20material.pdf"

Ce produit n'a pas été testé selon les normes ATEX (atmosphères explosives - Régulation ATEX 95 ou directive EU 2014/34) et est donc soumis à l'analyse de l'utilisateur dans l'environnement en question.



Pignons
Série Habasit® Cleandrive

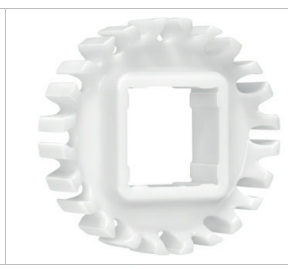

Pignons
Série Habasit® Cleandrive HyCLEAN

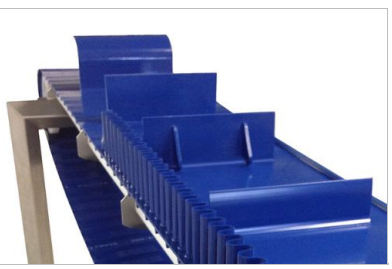

Profils
Profils longitudinaux et transversaux

Groupe de Produit	Habasit Cleandrive (à entraînement positif) Habasit Cleandrive série CD25
Numéro d'article	H950047799

Limitation de responsabilité
Limitation de responsabilité par rapport à l'emploi des produits ainsi qu'aux fiches techniques des produits et toute autre information concernant les produits (valable pour TOUS les produits Habasit)
Cette limitation de responsabilité est effectuée par et au nom de Habasit et de ses sociétés filiales, ses employés, agents et cocontractants (ci-après dénommés collectivement "HABASIT") par rapport aux produits mentionnés ci-dessous (ci-après "Produits"). TOUTES LES INSTRUCTIONS DE SECURITE DOIVENT ETRE LUES ATTENTIVEMENT ET TOUTES LES PRECAUTIONS DE SECURITE DOIVENT ETRE OBSERVEES STRICTEMENT! Veuillez-vous référer aux instructions de sécurité ci-après, dans le catalogue de Habasit ainsi que dans les manuels d'installation et les modes d'emploi. Toutes les indications/informations concernant l'emploi, l'utilisation et la performance des Produits sont uniquement des recommandations. Celles-ci ont été élaborées avec la dili-gence et les soins requis, mais aucune assurance et/ou garantie de quelque nature que ce soit n'est donnée quant à leur intégralité, exactitude ou aptitude pour des fins particulières. Les données fournies par la présente sont basées sur des travaux effectués en laboratoire dans des conditions standards avec un équipement pour des tests à petite échelle et ne sont pas nécessairement adaptées à un usage industriel. De nouvelles connaissances et expériences peuvent entraîner des changements et des modifications dans des brefs délais et sans avis préalable.
SOUS RESERVE DE GARANTIES EXPLICITES DE HABASIT, LESQUELLES SONT EXCLUSIVES ET AU LIEU DE TOUTE AUTRE GARANTIE EXPLICITE OU IMPLICITE, LES PRODUITS SONT LIVRES "TELS QUELS". SOUS RESERVE DES PRESCRIPTIONS LEGALES CONTRAIGNANTES, HABASIT EXCLUT TOUTE AUTRE GARANTIE OU RESPONSABILITE EXPLICITE OU IMPLICITE, Y COMPRIS (MAIS PAS LIMITE A) TOUTES LES GARANTIES IMPLICITES CONCERNANT L'UTILITE, L'APTITUDE A DES FINS PARTICULIERES, L'EXEMPTION DE DROITS DE TIERS OU TOUTE GARANTIE DECOULANT DES HABITUDES, PRATIQUES OU DE L'USAGE COMMERCIAL. ETANT DONNE QUE LES CONDITIONS D'UTILISATION INDUSTRIELLE ECHAPPENT AU CONTROLE DE HABASIT, AUCUNE RESPONSABILITE CONCERNANT L'APTITUDE ET L'ADAPTATION AUX PROCESSUS DE FABRICATION ET A L'EMPLOI DES PRODUITS N'EST ASSUMEE PAR HABASIT.