# Cleandrive (à entraînement positif)
# CD.P50-A-UW+M

**Secteur industriel**
Boulangerie/ Viennoiserie, Sucreries/ bonbons, Chocolat/ confiseries, Laiteries, Aliments surgelés, Fruits, Pizza, Elévage de volaille, Plats cuisinés, Viandes, Fruits de mer, Légumes

**Applications**
Bande de transport/ transformation d'aliment

**Caractéristiques spéciales**
Résistant à l'abrasion des deux côtés, convient en bidirectionnel

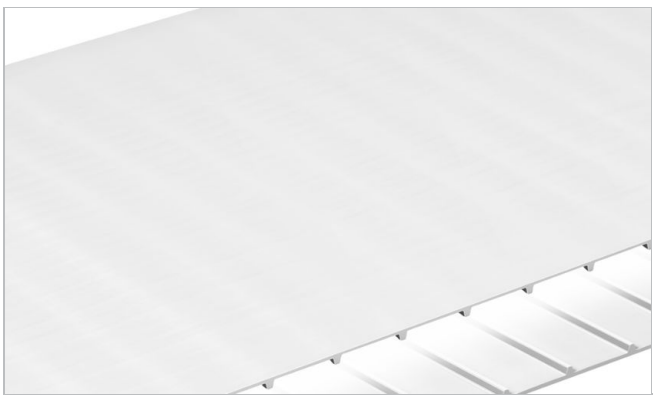

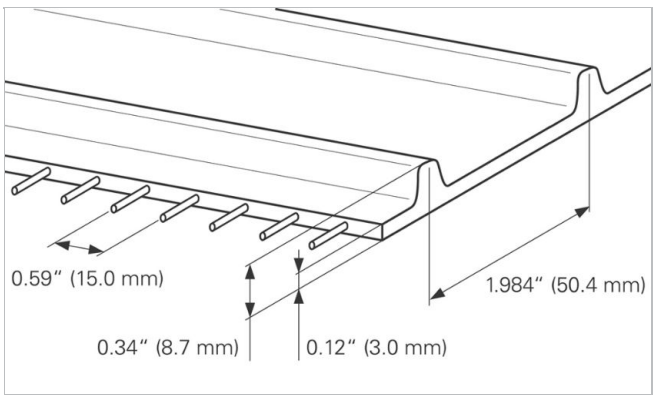


| Construction du produit/ Design | |
|---|---|
| Matériau | Polyuréthanne thermoplastique (TPU) |
| Couleur | Blanc |
| Surface (Côté transport) | Mate |
| Propriété (Côté transport) | Adhérence moyenne |
| Matériau (Couche de traction) | Câbles en aramide |
| Surface (côté marche/côté poulie) | Brillant |
| Géométrie (côté marche/côté poulie) | Barre d'entraînement |

| Caractéristiques du produit | |
|---|---|
| Equipée antistatique | Non |
| Utilisable sur sole de glisse | Oui |
| Utilisable sur rouleaux support | Non |
| Résistant UV-C | Non |
| Adapté au marquage laser | Oui |
| Contact alimentaire, conformité EU | Oui - Vérifiez la déclaration de conformité (DoC) dans notre portail |
| Contact alimentaire, conformité FDA | Oui - Vérifiez la déclaration de conformité (DoC) dans notre portail |
| Autres conformités/ approbations | Règlement alimentaire japonais (Notification MHLW n ° 370) |

# Cleandrive (à entraînement positif)
# CD.P50-A-UW+M

| Données techniques | | | | |
|---|---|---|---|---|
| Dureté | 95 | Shore A | | |
| Epaisseur | 3.0 | mm | *0.118* | *pouces* |
| Distance entre les câbles d'armature | 15 | mm | *0.59* | *pouces* |
| Pas | 50.4 | mm | *1.984* | *pouces* |
| Masse/ Poids de la bande | 4.2 | kg/m² | *0.860* | *lb/sqft* |
| Température de service minimum admissible (en continu) | -20 | °C | *-4* | *°F* |
| Température de service maximum admissible (en continu) | 80 | °C | *176* | *°F* |
| Coefficient de friction (poulie / sole de glisse en PE) | 0.40 | - | | |
| Largeur minimale | 150 | mm | *6* | *pouces* |
| Largeur de fabrication | 1829 | mm | *72.01* | *pouces* |

## Propriétés de jonctionnement

| Méthode de jonctionnement | |
|---|---|
| Quickmelt | Méthode préférentielle de jonctionnement pour les applications standards |

Link to JDS:

| Méthode de jonctionnement | | Quickmelt |
|---|---|---|
| Diam. primitif mini du pignon d'entraînement | mm<br>*pouces* | 80.8<br>*3.18* |
| Diam. primitif mini du pignon de renvoi | mm<br>*pouces* | 80.8<br>*3.18* |
| Diam. mini de contre-enroulement pour entraînement central | mm<br>*pouces* | 100<br>*4* |
| Diam. mini du rouleau-support | mm<br>*pouces* | 75<br>*3* |
| Force de traction admissible par unité de largeur | N/mm<br>*lbf/in* | 8.0<br>*46* |
| Utilisable sur des installations en auge | | Oui |
| X-Ray / Metal detectable material | | Non |
| Conçu pour être transparent aux détecteurs de métaux | | Oui |

*Toutes les données sont des valeurs indicatives valables sous conditions climatiques standardisées de 23°C/73°F et 50% d'humidité relative (DIN 50005/ISO 554) et sont basées sur la méthode de jonctionnement "Master".*
*Les diamètres minimaux des poulies sont estimés en effectuant un nombre limité de tests représentatifs sur la base d'une configuration standard. Veuillez contacter Habasit pour obtenir des conseils spécifiques concernant les applications non-standards, notamment, mais pas exclusivement, lorsque des profils ou des taquets sont utilisés ou si la bande est utilisée à une température proche des limites indiquées dans ce document.*

## Résistance chimique
Lien vers la "Résistance chimique des produits Habasit" : https://rims.habasit.com/

## Calculs
Merci de contacter votre partenaire local Habasit pour calculer vos besoins et recevoir les meilleurs conseils concernant votre application.

## Recommandation
Voir le manuel technique

Garder les bandes de rechange dans un endroit frais et sec et si possible dans l'emballage d'origine. Protéger les bandes de rechange de la lumière du soleil, des rayons UV, de la poussièreet de la saleté! Cliquez sur le lien pour connaître les exigences en matière de stockage :
"https://tdm.habasit.com/pds/en-us/Storage%20of%20Habasit%20material.pdf"

Ce produit n'a pas été testé selon les normes ATEX (atmosphères explosives - Régulation ATEX 95 ou directive EU 2014/34) et est donc soumis à l'analyse de l'utilisateur dans l'environnement en question.

# Cleandrive (à entraînement positif)
# CD.P50-A-UW+M



**Pignons**
Série Habasit® Cleandrive

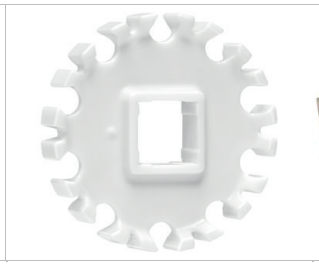

**Pignons**
Série Habasit® Cleandrive HyCLEAN

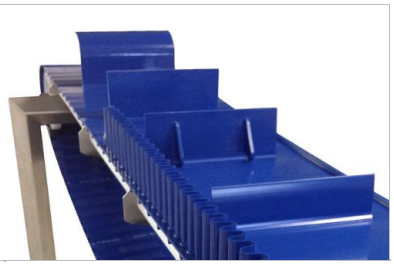

**Profils**
Profils longitudinaux et transversaux

| | |
|---|---|
| Groupe de Produit | Habasit Cleandrive (à entraînement positif)<br>Habasit Cleandrive série CD50 |
| Numéro d'article | H950023445 |

**Limitation de responsabilité**
**Limitation de responsabilité par rapport à l'emploi des produits ainsi qu'aux fiches techniques des produits et toute autre information concernant les produits (valable pour TOUS les produits Habasit)**
Cette limitation de responsabilité est effectuée par et au nom de Habasit et de ses sociétés filiales, ses employés, agents et cocontractants (ci-après dénommés collectivement "HABASIT") par rapport aux produits mentionnés ci-dessous (ci-après "Produits"). TOUTES LES INSTRUCTIONS DE SECURITE DOIVENT ETRE LUES ATTENTIVEMENT ET TOUTES LES PRECAUTIONS DE SECURITE DOIVENT ETRE OBSERVEES STRICTEMENT! Veuillez-vous référer aux instructions de sécurité ci-après, dans le catalogue de Habasit ainsi que dans les manuels d'installation et les modes d'emploi. Toutes les indications/informations concernant l'emploi, l'utilisation et la performance des Produits sont uniquement des recommandations. Celles-ci ont été élaborées avec la dili-gence et les soins requis, mais aucune assurance et/ou garantie de quelque nature que ce soit n'est donnée quant à leur intégralité, exactitude ou aptitude pour des fins particulières. Les données fournies par la présente sont basées sur des travaux effectués en laboratoire dans des conditions standards avec un équipement pour des tests à petite échelle et ne sont pas nécessairement adaptées à un usage industriel. De nouvelles connaissances et expériences peuvent entraîner des changements et des modifications dans des brefs délais et sans avis préalable.
SOUS RESERVE DE GARANTIES EXPLICITES DE HABASIT, LESQUELLES SONT EXCLUSIVES ET AU LIEU DE TOUTE AUTRE GARANTIE EXPLICITE OU IMPLICITE, LES PRODUITS SONT LIVRES "TELS QUELS". SOUS RESERVE DES PRESCRIPTIONS LEGALES CONTRAIGNANTES, HABASIT EXCLUT TOUTE AUTRE GARANTIE OU RESPONSABILITE EXPLICITE OU IMPLICITE, Y COMPRIS (MAIS PAS LIMITE A) TOUTES LES GARANTIES IMPLICITES CONCERNANT L'UTILITE, L'APTITUDE A DES FINS PARTICULIERES, L'EXEMPTION DE DROITS DE TIERS OU TOUTE GARANTIE DECOULANT DES HABITUDES, PRATIQUES OU DE L'USAGE COMMERCIAL. ETANT DONNE QUE LES CONDITIONS D'UTILISATION INDUSTRIELLE ECHAPPENT AU CONTROLE DE HABASIT, AUCUNE RESPONSABILITE CONCERNANT L'APTITUDE ET L'ADAPTATION AUX PROCESSUS DE FABRICATION ET A L'EMPLOI DES PRODUITS N'EST ASSUMEE PAR HABASIT.