Nastri trasmissione positiva Cleandrive CD.P40-A-UC+SG/M

Settore applicativo
Forno (pane), Dolciumi, Cioccolato / pasticceria, Caseifici, Cibo surgelato, Frutti, Pizza, Pollame, Pasti pronti, Carne, Frutta di mare, Verdure

Applicazioni
Nastro di trasporto e lavorazione per alimenti

Caratteristiche
Resistente all'abrasione su entrambi i lati, Utilizzo bi-direzionale, Facilmente pulibile, Elevata resistenza all'idrolisi, Bassa elasticità

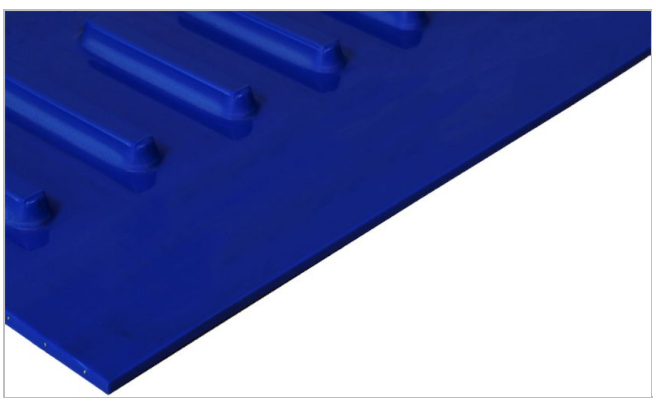

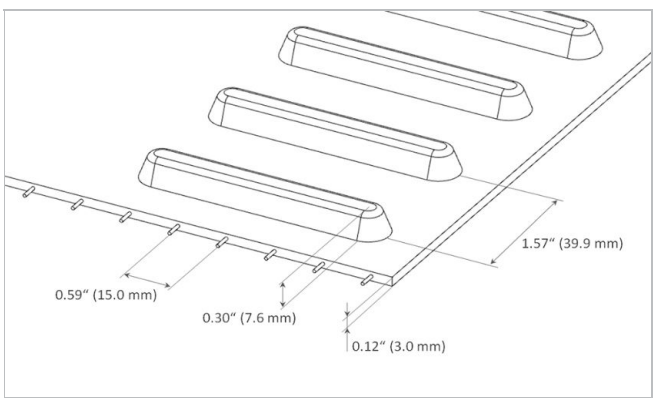

Schema/disegno del prodotto	
Materiale	Poliuretano termoplastico (TPU)
Colore	Blu cobalto
Superficie di trasporto (superficie)	Lucida
Superficie di trasporto (proprietà)	Adesivo
Elemento di trazione (materiale)	Cavi in aramide
Superficie di scorrimento (superficie)	Opaca
Superficie di scorrimento (proprietà)	Mediamente adesivo
Superficie di scorrimento (Geometria)	Denti

Caratteristiche del prodotto	
Con proprietà antistatiche	No
Idoneo allo scorrimento su piano continuo	Sì
Scorrimento su rulli possibile	Sì
Idoneo per disinfezione UV-C	No
Adatto per marcatura laser	Sì
Antifiamma	Non specifiche proprietà di prevenzione alla fiamma
Idoneità Food (conforme EU)	Sì - verificare la relativa dichiarazione di conformità (DoC) scaricabile dal nostro Portale
Idoneità Food (conforme FDA)	Sì - verificare la relativa dichiarazione di conformità (DoC) scaricabile dal nostro Portale
Certificato Halal	Sì

Nastri trasmissione positiva Cleandrive CD.P40-A-UC+SG/M

Dati tecnici				
Durezza	95	Shore A		
Spessore	3.0	mm	*0.118*	*pollice*
Distanza tra i trefoli	15	mm	*0.59*	*pollice*
Passo	39.9	mm	*1.571*	*pollice*
Massa dell'articolo (per unità d'area)	3.6	kg/m²	*0.737*	*lb/sqft*
Temperatura min. di esercizio ammissibile (in continuo)	-20	°C	*-4*	*°F*
Temperatura max. di esercizio ammissibile (in continuo)	80	°C	*176*	*°F*
Coefficiente di attrito (lato di puleggia / piano di scorrimento in PE)	0.40	-		
Larghezza minima del nastro	150	mm	*6*	*pollice*
Larghezza di produzione	1800	mm	*70.87*	*pollice*

Proprietà relative alla giunzione

Sistema di Giunzione	
Quickmelt	Principale sistema di giunzione per applicazioni standard
Mechanical Lace (SS Rod)	Sistema di giunzione alternativo
Mechanical Lace (POM Rod)	Sistema di giunzione alternativo

Link to JDS:

Sistema di Giunzione		Quickmelt	Mechanical Lace (SS Rod)	Mechanical Lace (POM Rod)
Diametro primitivo minimo per pignoni di traino	mm *pollice*	100.0 *3.94*	100.0 *3.94*	100.0 *3.94*
Diametro primitivo minimo per pignoni folli	mm *pollice*	100.0 *3.94*	100.0 *3.94*	100.0 *3.94*
Diametro minimo dei rulli di controflessione per configurazione con traino centrale	mm *pollice*	150 *6*	150 *6*	150 *6*
Diametro minimo dei rulli di supporto	mm *pollice*	100 *4*	100 *4*	100 *4*
Forza di trazione ammissibile per fila di denti	N *lbf*	2000 *450*	1300 *292*	600 *135*
Idoneo per l'installazione in conca		Sì	No	No
X-Ray / Metal detectable material		No	No	No
Designed for metal detector transparency		Sì	No	Sì

A minimal pulley diameter of 76.4 mm is possible with reduction of the admissible tensile force per unit of width by 33%

I valori indicati sono riferiti alle seguenti condizioni ambientali: 23 °C/73 °F, 50% umidità relativa (DIN 50005/ISO 554) e sono basati sul metodo di giunzione principale.

I diametri minimi della puleggia si basano su un numero limitato di prove rappresentative su una configurazione di riferimento. Contattate Habasit per informazioni specifiche su applicazioni particolari anche comprendenti, ma non solo, l'uso di bordi e profili, oppure nel caso in cui la temperatura di lavoro del nastro sia prossima ai limiti evidenziati in questo documento.

Resistenza chimica

Portale relativo alla resistenza chimica dei prodotti Habasit: http://rims.habasit.com

Calcoli

Please ask your local Habasit partner to calculate your needs for you and receive the best advise specially suited for your application.

Nastri trasmissione positiva Cleandrive CD.P40-A-UC+SG/M

Suggerimento
Seguire le istruzioni di installazione e manutenzione che sono allegate ad ogni prodotto, Consultare il manuale tecnico

Riporre i nastri di ricambio in un luogo asciutto e - se possibile - nell'imballo originale. Proteggere le cinghie di ricambio dalla luce solare / radiazioni UV / polvere / sporco! Documento relativo alle buone pratiche di stoccaggio dei nostri prodotti:

Questo prodotto non è stato testato in accordo agli standard ATEX (atmosfera con rischi di esplosione - regolamento ATEX 95 oppure direttiva EU 2014/34) e quindi è soggetto all'analisi ambintale da parte dell'utilizzatore

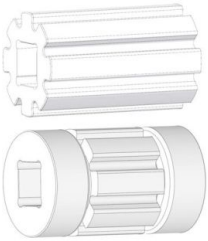

Pignoni
Serie Habasit® Cleandrive

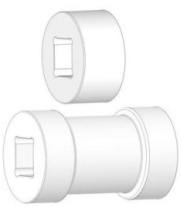

Pignoni
Serie Habasit® Cleandrive

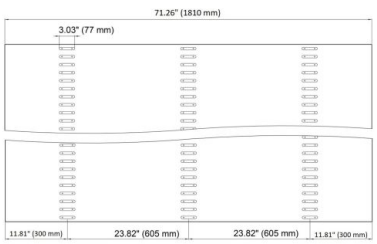

Belt Layout

Gruppo di prodotti	Nastri trasmissione positiva Habasit Cleandrive Cleandrive Belt Series Lug
Codice univoco articolo	H950046645

Esclusione di responsabilità
Esclusione di responsabilità (Disclaimer) relativa a richieste di Schede Dati dei pro-dotti e di altra documentazione di vendita
Questa esclusione di responsabilità viene fatta da e per conto di Habasit e di società affiliate, direttori, dipendenti, agenti e appaltatori della Habasit (d'ora innanzi indicati collettivamente "HABASIT") rispetto ai prodotti citati nel presente documento (i "Prodotti"). LE AVVERTENZE DI SICUREZZA DEVONO ESSERE LETTE CON ATTENZIONE E OGNI PRECAUZIONE RACCOMANDATA CIRCA LA SICUREZZA DEV'ESSERE SEGUITA SCRUPOLOSAMENTE! Leggere le Avvertenze di sicurezza indicate nel presente documento, nel catalogo Habasit e nei manuali d'installazione e d'uso. Ogni indicazione/informazione relativa all'applicazione, all'uso e alle prestazioni dei Prodotti sono raccomandazioni fornite con la dovuta diligenza e cura, ma nessuna dichiarazione o garanzia di alcun tipo viene fatta circa la loro completezza, precisione o idoneità per uno scopo particolare. I dati qui forniti si basano su applicazione di laboratorio con apparecchiature di test a scala ridotta, usate in condizioni standard e non coincidono necessariamente con le prestazioni dei prodotti usati in ambienti industriali. Nuove conoscenze ed esperienze possono portare a nuove valutazioni e modifiche entro un breve periodo di tempo e senza preavviso.
TRANNE I CASI IN CUI HABASIT FORNISCE LE GARANZIE, GARANZIE CHE SONO ESCLUSIVE E SOSTITUTIVE DI OGNI ALTRA GARANZIA ESPLICITA O IMPLICITA, I PRODOTTI SONO FORNITI "COSÌ COME SONO". HABASIT DISCONOSCE OGNI ALTRA GARANZIA ESPLICITA O IMPLICITA, COMPRESA, A SOLO TITOLO DI ESEMPIO, GARANZIA IMPLICITA DI COMMERCIABILITÀ, IDONEITÀ AD UNO SCOPO PARTICOLARE, NON VIOLAZIONE O DERIVANTE DA CONTRATTAZIONE, USO O PRASSI COMMERCIALE; TUTTE QUESTE GARANZIE SONO ESCLUSE NELLA MISURA CONSENTITA DALLE LEGGI APPLICABILI. POICHÉ LE CONDIZIONI D'USO IN APPLICAZIONI INDUSTRIALI ESULANO DAL CONTROLLO DI HABASIT, HABASIT NON SI ASSUME ALCUNA RESPONSABILITÀ CIRCA L'IDONEITÀ E LA CAPACITÀ DI LAVORAZIONE DEI PRODOTTI, COMPRESE LE INDICAZIONI SUI RISULTATI DELLA LAVORAZIONE E DELLA PRODUZIONE.