Nastri trasmissione ad attrito Cleandrive XVT-2907

Settore applicativo
Caseifici, Frutti, Pollame, Carne, Verdure

Caratteristiche
Resistente all'abrasione, Resistente all'abrasione su entrambi i lati, Facilmente pulibile, Anti-aderenza

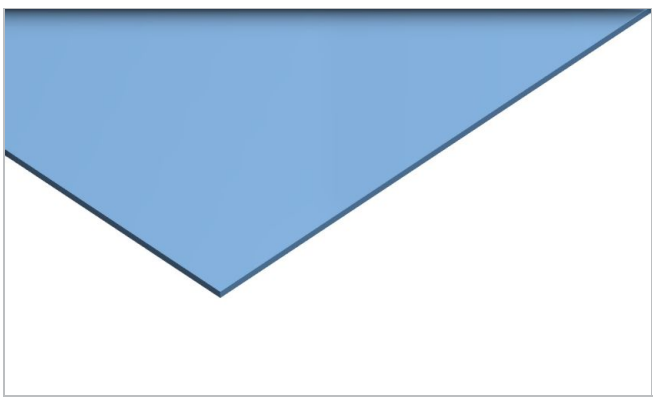

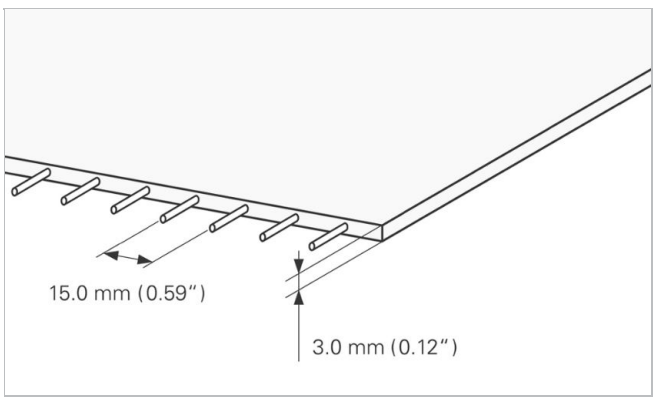

Schema/disegno del prodotto	
Materiale	Poliuretano termoplastico (TPU)
Colore	Sky Blue
Superficie di trasporto (superficie)	Opaca
Superficie di trasporto (proprietà)	Non adesivo
Elemento di trazione (materiale)	Cavi in aramide
Superficie di scorrimento (superficie)	Lucida
Superficie di scorrimento (proprietà)	Mediamente adesivo

Caratteristiche del prodotto	
Con proprietà antistatiche	No
Conveying side conductive surface acc. EN ISO	No
Idoneo allo scorrimento su piano continuo	Sì
Scorrimento su rulli possibile	Sì
Idoneo per disinfezione UV-C	No
Adatto per marcatura laser	No
Antifiamma	Non specifiche proprietà di prevenzione alla fiamma
Idoneità Food (conforme EU)	Sì - verificare la relativa dichiarazione di conformità (DoC) scaricabile dal nostro Portale
Idoneità Food (conforme FDA)	Sì - verificare la relativa dichiarazione di conformità (DoC) scaricabile dal nostro Portale

Nastri trasmissione ad attrito Cleandrive XVT-2907

Dati tecnici				
Hardness	51	Shore D		
Spessore	3.0	mm	*0.118*	*pollice*
Distanza tra i trefoli	15	mm	*0.59*	*pollice*
Massa dell'articolo (per unità d'area)	3.7	kg/m²	*0.758*	*lb/sqft*
Carico di trazione per 1% di allungamento (k1% statico) per unita' di larghezza (standard Habasit SOP3-155 / EN ISO 21181)	6.0	N/mm	*34*	*lbf/in*
Carico di trazione per 1% di allungamento dopo rilassamento (k1% ISO 21181/EN 1723) per unità di larghezza (standard Habasit SOP3-155)	4.0	N/mm	*23*	*lbf/in*
Temperatura min. di esercizio ammissibile (in continuo)	-10	°C	*14*	*°F*
Temperatura max. di esercizio ammissibile (in continuo)	90	°C	*194*	*°F*
Coefficiente di attrito (lato di puleggia / rullo motore in acciaio)	0.25	-		
Coefficient of friction (pulley side / PE wearstrips)	0.20	-		
Coefficiente di attrito (lato di puleggia / piano di scorrimento in acciaio inossidabile)	0.35	-		
Coefficient of friction (conveying side / PE wearstrips)	0.15	-		
Coefficiente di attrito (lato di puleggia / piano di scorrimento in PE)	0.20	-		
Larghezza minima del nastro	150	mm	*6*	*pollice*
Larghezza di produzione	1829	mm	*72.01*	*pollice*

Proprietà relative alla giunzione

Sistema di Giunzione	
Quickmelt	Principale sistema di giunzione per applicazioni standard

Link to JDS:

Sistema di Giunzione		Quickmelt
Diametro minimo della puleggia	mm *pollice*	60 *2.36*
Diametro minimo della puleggia in controflessione	mm *pollice*	60 *2.36*
Forza di tensione ammissibile per unità di larghezza	N/mm *lbf/in*	5.0 *29*
Forza di tensione ammissibile per unità di larghezza alla temperatura max. di esercizio	N/mm *lbf/in*	2.5 *14*
Idoneo per l'installazione in conca		Sì
X-Ray / Metal detectable material		No
Designed for metal detector transparency		Sì

I valori indicati sono riferiti alle seguenti condizioni ambientali: 23 °C/73 °F, 50% umidità relativa (DIN 50005/ISO 554) e sono basati sul metodo di giunzione principale.
I diametri minimi della puleggia si basano su un numero limitato di prove rappresentative su una configurazione di riferimento. Contattate Habasit per informazioni specifiche su applicazioni particolari anche comprendenti, ma non solo, l'uso di bordi e profili, oppure nel caso in cui la temperatura di lavoro del nastro sia prossima ai limiti evidenziati in questo documento.

Resistenza chimica
Portale relativo alla resistenza chimica dei prodotti Habasit: http://rims.habasit.com

Calcoli
In molti casi il calcolo dell'applicazione non è necessario. Se desiderate comunque un calcolo puntuale contattate gentilmente il vostro rappresentante Habasit.

Nastri trasmissione ad attrito Cleandrive XVT-2907

Suggerimento
Installare la cinghia lenta e tensionare fino al corretto funzionamento a pieno carico., Tensione di posa raccomandata 0,1 - 0,2%.

Riporre i nastri di ricambio in un luogo asciutto e - se possibile - nell'imballo originale. Proteggere le cinghie di ricambio dalla luce solare / radiazioni UV / polvere / sporco! Documento relativo alle buone pratiche di stoccaggio dei nostri prodotti:

Questo prodotto non è stato testato in accordo agli standard ATEX (atmosfera con rischi di esplosione - regolamento ATEX 95 oppure direttiva EU 2014/34) e quindi è soggetto all'analisi ambintale da parte dell'utilizzatore

Gruppo di prodotti	Cleandrive Friction Drive
	Nastri trasmissione ad attrito Cleandrive
Codice univoco articolo	H950047399

Esclusione di responsabilità
Esclusione di responsabilità (Disclaimer) relativa a richieste di Schede Dati dei pro-dotti e di altra documentazione di vendita
Questa esclusione di responsabilità viene fatta da e per conto di Habasit e di società affiliate, direttori, dipendenti, agenti e appaltatori della Habasit (d'ora innanzi indicati collettivamente "HABASIT") rispetto ai prodotti citati nel presente documento (i "Prodotti"). LE AVVERTENZE DI SICUREZZA DEVONO ESSERE LETTE CON ATTENZIONE E OGNI PRECAUZIONE RACCOMANDATA CIRCA LA SICUREZZA DEV'ESSERE SEGUITA SCRUPOLOSAMENTE! Leggere le Avvertenze di sicurezza indicate nel presente documento, nel catalogo Habasit e nei manuali d'installazione e d'uso. Ogni indicazione/informazione relativa all'applicazione, all'uso e alle prestazioni dei Prodotti sono raccomandazioni fornite con la dovuta diligenza e cura, ma nessuna dichiarazione o garanzia di alcun tipo viene fatta circa la loro completezza, precisione o idoneità per uno scopo particolare. I dati qui forniti si basano su applicazione di laboratorio con apparecchiature di test a scala ridotta, usate in condizioni standard e non coincidono necessariamente con le prestazioni dei prodotti usati in ambienti industriali. Nuove conoscenze ed esperienze possono portare a nuove valutazioni e modifiche entro un breve periodo di tempo e senza preavviso.
TRANNE I CASI IN CUI HABASIT FORNISCE LE GARANZIE, GARANZIE CHE SONO ESCLUSIVE E SOSTITUTIVE DI OGNI ALTRA GARANZIA ESPLICITA O IMPLICITA, I PRODOTTI SONO FORNITI "COSÌ COME SONO". HABASIT DISCONOSCE OGNI ALTRA GARANZIA ESPLICITA O IMPLICITA, COMPRESA, A SOLO TITOLO DI ESEMPIO, GARANZIA IMPLICITA DI COMMERCIABILITÀ, IDONEITÀ AD UNO SCOPO PARTICOLARE, NON VIOLAZIONE O DERIVANTE DA CONTRATTAZIONE, USO O PRASSI COMMERCIALE; TUTTE QUESTE GARANZIE SONO ESCLUSE NELLA MISURA CONSENTITA DALLE LEGGI APPLICABILI. POICHÉ LE CONDIZIONI D'USO IN APPLICAZIONI INDUSTRIALI ESULANO DAL CONTROLLO DI HABASIT, HABASIT NON SI ASSUME ALCUNA RESPONSABILITÀ CIRCA L'IDONEITÀ E LA CAPACITÀ DI LAVORAZIONE DEI PRODOTTI, COMPRESE LE INDICAZIONI SUI RISULTATI DELLA LAVORAZIONE E DELLA PRODUZIONE.