Cleandrive positieve aandrijving CD.P25-A-MC+M

Voornaamste Industrie
Bakkerij (brood), Snoep, Chocolade/suikergoed, Zuivel, Bevroren voedsel, Fruit, Pizza, Pluimvee, Kant-en-klaar maaltijden, Vlees, Zeevis, Groenten

Toepassingen
Voedselverwerking/transportband

Speciale karakteristieken
Slijtagebestendig aan beide zijden, Twee-richtingen geschikt, Detecteerbaar door metaaldetectoren, X-Ray detecteerbaar

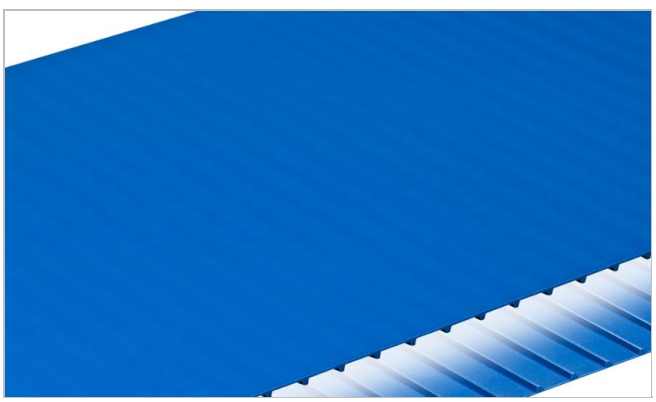

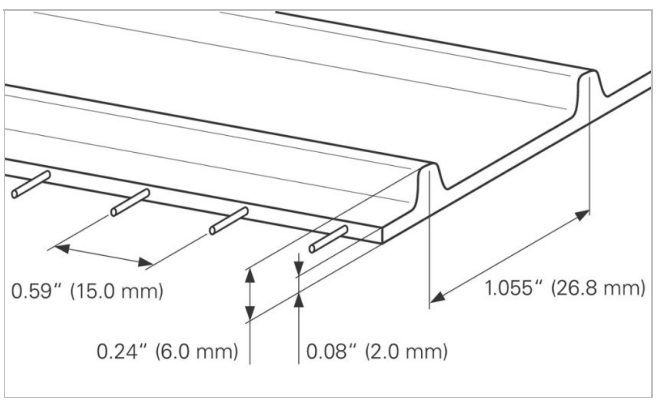

Product constructie/ontwerp	
Materiaal	Thermoplastisch polyurethaan (TPU)
Kleur	Kobaltblauw
Transportzijde oppervlakte	Mat
Transportzijde eigenschap	Enigzins stroef
Treklaag (materiaal)	Aramide koorden
Loopzijde oppervlakte	Glanzend
Loopzijde geometrie	Aandrijfribben

Product Karakteristieken	
Antistatisch uitgevoerd	Nee
Geschikt voor glijplaat	Ja
Geschikt voor draagrollers	Nee
UV-C geschikt	Nee
Laser markeerbaar	Nee
Ontvlambaarheid	Geen specifieke ontbranding voorkomende eigenschappen
Voedselgeschiktheid, EU conform	Ja - Controleer het Document of Compliance (DoC) in ons Portaal
Voedselgeschiktheid, FDA conform	Ja - Controleer het Document of Compliance (DoC) in ons Portaal
Halal-gecertificeerd	Ja
Andere overeenstemming/goedkeuring	Japanse voedselverordening (MHLW-kennisgeving nr.370)

Cleandrive positieve aandrijving
CD.P25-A-MC+M

Technische gegevens				
Hardheid	95	Shore A		
Dikte	2.0	mm	*0.079*	*inch*
Afstand tussen koorden	15	mm	*0.59*	*inch*
Nominal drive bar pitch	26.8	mm	*1.055*	*inch*
Massa van de band (bandgewicht)	3.1	kg/m²	*0.635*	*lb/sqft*
Min. toegestane werktemperatuur (continu)	-20	°C	*-4*	*°F*
Max. toegestane werktemperatuur (continu)	80	°C	*176*	*°F*
Wrijvingscoëfficiënt tussen katrolzijde en PE glijplaat	0.40	-		
Minimale bandbreedte	150	mm	*6*	*inch*
Standaard productie breedte	609	mm	*23.98*	*inch*

Las gerelateerde eigenschappen

Lasmethode	
Quickmelt	Standaard lasmethode voor standaard toepassingen
Mechanical Lace (SS Rod)	Optionele lasmethode
Mechanical Lace (POM Rod)	Optionele lasmethode

Link to JDS:

Lasmethode		Quickmelt	Mechanical Lace (SS Rod)	Mechanical Lace (POM Rod)
Minimal pitch diameter for driving sprockets	mm *inch*	60.1 *2.37*	60.1 *2.37*	60.1 *2.37*
Minimal pitch diameter for idling sprockets	mm *inch*	43.0 *1.69*	43.0 *1.69*	43.0 *1.69*
Minimal back-bending roller diameter for center drive configuration	mm *inch*	75 *3*	75 *3*	75 *3*
Minimal diameter for belt support roller	mm *inch*	50 *2*	50 *2*	50 *2*
Toegestane trekkracht per breedte eenheid	N/mm *lbf/in*	6.0 *34*	3.0 *17*	1.8 *10*
Geschikt voor trog installatie		Ja	Nee	Nee
X-Ray / Metal detectable material		Ja	Ja	Ja
Designed for metal detector transparency		Nee	Nee	Nee

Alle gegevens zijn gemiddelde waarden onder standaard klimaatcondities: 23°C/73°F, 50% relatieve vochtigheid (DIN 50005/ISO 554), en zijn gebaseerd op de standaard lasmethode.

Er zijn beperkte representatieve tests uitgevoerd op basis van een standaard configuratie om de minimale pulley diameters in te schatten. Neem contact op met Habasit voor specifieke begeleiding met betrekking tot niet-standaard toepassingen en bij gebruik van stuursnaren of meenemers, of wanneer de gebruikstemperatuur dicht bij de aangegeven limiet ligt.

Chemische bestendigheid

Link naar de chemische bestendigheid informatie: https://rims.habasit.com

Berekeningen

Vraag je lokale Habasit-partner om uw behoeften voor u te berekenen en het beste advies te krijgen dat speciaal is afgestemd op uw toepassing.

Cleandrive positieve aandrijving
CD.P25-A-MC+M

Aanbeveling
Zie Engineering Manual

Reservebanden opslaan op een koele en droge plaats en indien mogelijk in de originele verpakking. Bescherm reservebanden tegen zonlicht/UV-straling/stof/vuil! Bekijk de link voor opslagvereisten: "https://tdm.habasit.com/pds/en-us/Storage%20of%20Habasit%20material.pdf"df"

Dit product is niet getest volgens de ATEX standaards (atmospheer met explosie risico - ATEX 95 richtlijn of EU richtlijn 2014/34) en is daarom onderworpen aan de analyse van de gebruiker in zijn eigen omgeving.



Sprockets
Habasit® Cleandrive series

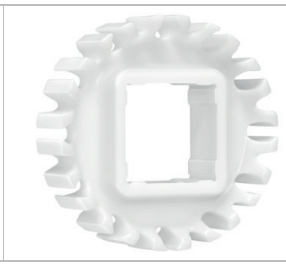

Sprockets
Habasit® Cleandrive HyCLEAN series

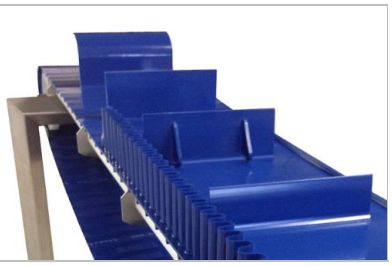

Profiles
Longitudinal and transversal profiles

Groep	Habasit Cleandrive positieve aandrijving
	Habasit Cleandrive Serie CD25
Artikelnummer	H950047774

Disclaimer bij toepassing van productgegevensbladen en andere verkoopdocumentatie
Deze disclaimer wordt gemaakt door en ten behoeve van Habasit en haar gelieerde ondernemingen, directieleden, werknemers, agenten en contractanten (hierna gezamenlijk "HABASIT") met betrekking tot de producten waarnaar hier wordt verwezen (de "Producten"). VEILIGHEIDSWAARSCHUWINGEN DIENEN GOED GELEZEN EN ALLE AANBEVOLEN VEILIGHEIDSVOORZORGEN STRIKT GEVOLGD TE WORDEN! Raadpleeg de veiligheidswaarschuwingen in dit document, in de catalogus van Habasit en in de installatie- en bedieningshandleidingen. Alle aanwijzingen / informatie wat betreft toepassing, gebruik en werking van de Producten zijn aanbevelingen die met gepaste zorgvuldigheid en zorg zijn gedaan, maar er wordt geen enkele bewering gedaan of garantie gegeven wat betreft hun volledigheid, nauwkeurigheid of geschiktheid voor een bepaald doel. De hier verschafte gegevens zijn gebaseerd op laboratoriumtoepassing met kleinschalige testapparatuur, uitgevoerd onder standaardomstandigheden, en komen niet noodzakelijkerwijze overeen met de werking van het product bij industrieel gebruik. Nieuwe kennis en ervaring kunnen binnen korte tijd en zonder voorafgaande kennisgeving leiden tot herevaluatie en wijzigingen.
BEHALVE ZOALS UITDRUKKELIJK GEGARANDEERD DOOR HABASIT, WELKE GARANTIES ALLE ANDERE UITDRUKKELIJKE OF STILZWIJGENDE GARANTIES UITSLUITEN EN VERVANGEN, WORDEN DE PRODUCTEN VERSCHAFT "ZOALS ZE ZIJN." HABASIT WIJST ALLE ANDERE GARANTIES, ZOWEL UITDRUKKELIJKE ALS STILZWIJGENDE, AF, MET INBEGRIP VAN, MAAR NIET BEPERKT TOT GARANTIES VAN VERKOOPBAARHEID, GESCHIKTHEID VOOR EEN BEPAALD DOEL, NIET-INBREUK, OF DIE VOORTKOMEN UIT HANDELSGEBRUIKEN OF -PRAKTIJKEN, DIE HIERBIJ ALLE WORDEN UITGESLOTEN VOOR ZOVER DE TOEPASSELIJKE WET DIT TOESTAAT. OMDAT DE GEBRUIKSOMSTANDIGHEDEN BIJ INDUSTRIËLE TOEPASSING BUITEN DE CONTROLE VAN HABASIT VALLEN, NEEMT HABASIT GEEN ENKELE AANSPRAKELIJKHEID OP ZICH BETREFFENDE DE GESCHIKTHEID EN VERWERKBAARHEID VAN DE PRODUCTEN, MET INBEGRIP VAN AANWIJZINGEN OVER PROCESRESULTATEN EN OUTPUT.