# Cleandrive positieve aandrijving CD.P50-A-UW+M

**Voornaamste Industrie**
Bakkerij (brood), Snoep, Chocolade/suikergoed, Zuivel, Bevroren voedsel, Fruit, Pizza, Pluimvee, Kant-en-klaar maaltijden, Vlees, Zeevis, Groenten

**Toepassingen**
Voedselverwerking/transportband

**Speciale karakteristieken**
Slijtagebestendig aan beide zijden, Twee-richtingen geschikt

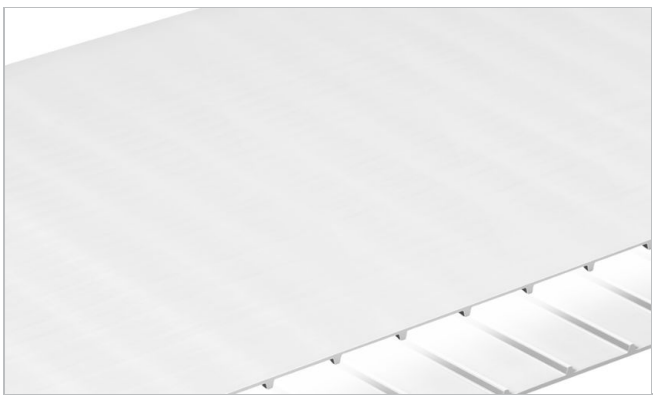

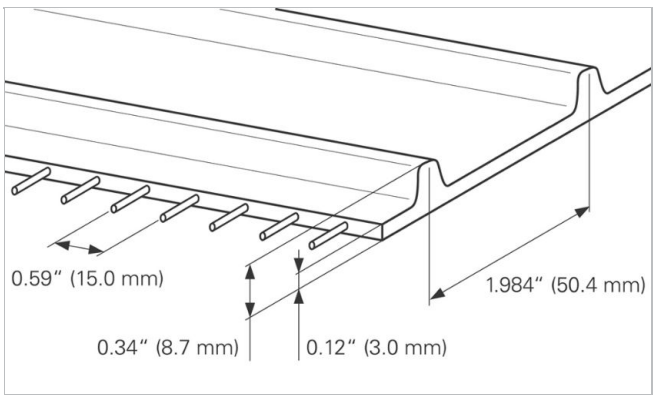


| Product constructie/ontwerp | |
|---|---|
| Materiaal | Thermoplastisch polyurethaan (TPU) |
| Kleur | Wit |
| Transportzijde oppervlakte | Mat |
| Transportzijde eigenschap | Enigzins stroef |
| Treklaag (materiaal) | Aramide koorden |
| Loopzijde oppervlakte | Glanzend |
| Loopzijde geometrie | Aandrijfribben |

| Product Karakteristieken | |
|---|---|
| Antistatisch uitgevoerd | Nee |
| Geschikt voor glijplaat | Ja |
| Geschikt voor draagrollers | Nee |
| UV-C geschikt | Nee |
| Laser markeerbaar | Ja |
| Voedselgeschiktheid, EU conform | Ja - Controleer het Document of Compliance (DoC) in ons Portaal |
| Voedselgeschiktheid, FDA conform | Ja - Controleer het Document of Compliance (DoC) in ons Portaal |
| Andere overeenstemming/goedkeuring | Japanse voedselverordening (MHLW-kennisgeving nr.370) |

# Cleandrive positieve aandrijving
# CD.P50-A-UW+M

| Technische gegevens | | | | |
|---|---|---|---|---|
| Hardheid | 95 | Shore A | | |
| Dikte | 3.0 | mm | *0.118* | *inch* |
| Afstand tussen koorden | 15 | mm | *0.59* | *inch* |
| Nominal drive bar pitch | 50.4 | mm | *1.984* | *inch* |
| Massa van de band (bandgewicht) | 4.2 | kg/m² | *0.860* | *lb/sqft* |
| Min. toegestane werktemperatuur (continu) | -20 | °C | *-4* | *°F* |
| Max. toegestane werktemperatuur (continu) | 80 | °C | *176* | *°F* |
| Wrijvingscoëfficiënt tussen katrolzijde en PE glijplaat | 0.40 | - | | |
| Minimale bandbreedte | 150 | mm | *6* | *inch* |
| Standaard productie breedte | 1829 | mm | *72.01* | *inch* |

### Las gerelateerde eigenschappen

| Lasmethode | |
|---|---|
| Quickmelt | Standaard lasmethode voor standaard toepassingen |

Link to JDS:

| Lasmethode | | Quickmelt |
|---|---|---|
| Minimal pitch diameter for driving sprockets | mm<br>*inch* | 80.8<br>*3.18* |
| Minimal pitch diameter for idling sprockets | mm<br>*inch* | 80.8<br>*3.18* |
| Minimal back-bending roller diameter for center drive configuration | mm<br>*inch* | 100<br>*4* |
| Minimal diameter for belt support roller | mm<br>*inch* | 75<br>*3* |
| Toegestane trekkracht per breedte eenheid | N/mm<br>*lbf/in* | 8.0<br>*46* |
| Geschikt voor trog installatie | | Ja |
| X-Ray / Metal detectable material | | Nee |
| Designed for metal detector transparency | | Ja |

*Alle gegevens zijn gemiddelde waarden onder standaard klimaatcondities: 23°C/73°F, 50% relatieve vochtigheid (DIN 50005/ISO 554), en zijn gebaseerd op de standaard lasmethode.*

*Er zijn beperkte representatieve tests uitgevoerd op basis van een standaard configuratie om de minimale pulley diameters in te schatten. Neem contact op met Habasit voor specifieke begeleiding met betrekking tot niet-standaard toepassingen en bij gebruik van stuursnaren of meenemers, of wanneer de gebruikstemperatuur dicht bij de aangegeven limiet ligt.*

### Chemische bestendigheid
Link naar de chemische bestendigheid informatie: https://rims.habasit.com

### Berekeningen
Vraag je lokale Habasit-partner om uw behoeften voor u te berekenen en het beste advies te krijgen dat speciaal is afgestemd op uw toepassing.

### Aanbeveling
Zie Engineering Manual

Reservebanden opslaan op een koele en droge plaats en indien mogelijk in de originele verpakking. Bescherm reservebanden tegen zonlicht/UV-straling/stof/vuil! Bekijk de link voor opslagvereisten: "https://tdm.habasit.com/pds/en-us/Storage%20of%20Habasit%20material.pdf"df"

Dit product is niet getest volgens de ATEX standaards (atmospheer met explosie risico - ATEX 95 richtlijn of EU richtlijn 2014/34) en is daarom onderworpen aan de analyse van de gebruiker in zijn eigen omgeving.

# Cleandrive positieve aandrijving
# CD.P50-A-UW+M



**Sprockets**
Habasit® Cleandrive series

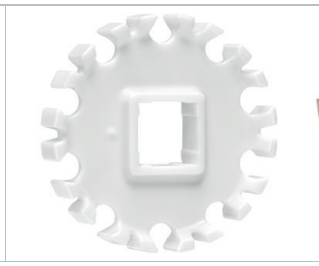

**Sprockets**
Habasit® Cleandrive HyCLEAN series

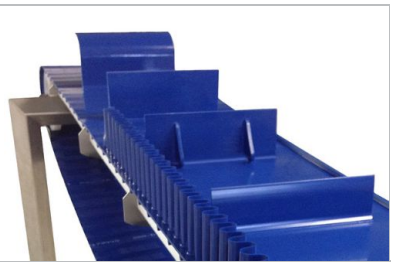

**Profiles**
Longitudinal and transversal profiles

| | |
|---|---|
| Groep | Habasit Cleandrive positieve aandrijving |
| | Habasit Cleandrive Serie CD50 |
| Artikelnummer | H950023445 |

**Disclaimer bij toepassing van productgegevensbladen en andere verkoopdocumentatie**
Deze disclaimer wordt gemaakt door en ten behoeve van Habasit en haar gelieerde ondernemingen, directieleden, werknemers, agenten en contractanten (hierna gezamenlijk "HABASIT") met betrekking tot de producten waarnaar hier wordt verwezen (de "Producten"). VEILIGHEIDSWAARSCHUWINGEN DIENEN GOED GELEZEN EN ALLE AANBEVOLEN VEILIGHEIDSVOORZORGEN STRIKT GEVOLGD TE WORDEN! Raadpleeg de veiligheidswaarschuwingen in dit document, in de catalogus van Habasit en in de installatie- en bedieningshandleidingen. Alle aanwijzingen / informatie wat betreft toepassing, gebruik en werking van de Producten zijn aanbevelingen die met gepaste zorgvuldigheid en zorg zijn gedaan, maar er wordt geen enkele bewering gedaan of garantie gegeven wat betreft hun volledigheid, nauwkeurigheid of geschiktheid voor een bepaald doel. De hier verschafte gegevens zijn gebaseerd op laboratoriumtoepassing met kleinschalige testapparatuur, uitgevoerd onder standaardomstandigheden, en komen niet noodzakelijkerwijze overeen met de werking van het product bij industrieel gebruik. Nieuwe kennis en ervaring kunnen binnen korte tijd en zonder voorafgaande kennisgeving leiden tot herevaluatie en wijzigingen.
BEHALVE ZOALS UITDRUKKELIJK GEGARANDEERD DOOR HABASIT, WELKE GARANTIES ALLE ANDERE UITDRUKKELIJKE OF STILZWIJGENDE GARANTIES UITSLUITEN EN VERVANGEN, WORDEN DE PRODUCTEN VERSCHAFT "ZOALS ZE ZIJN." HABASIT WIJST ALLE ANDERE GARANTIES, ZOWEL UITDRUKKELIJKE ALS STILZWIJGENDE, AF, MET INBEGRIP VAN, MAAR NIET BEPERKT TOT GARANTIES VAN VERKOOPBAARHEID, GESCHIKTHEID VOOR EEN BEPAALD DOEL, NIET-INBREUK, OF DIE VOORTKOMEN UIT HANDELSGEBRUIKEN OF -PRAKTIJKEN, DIE HIERBIJ ALLE WORDEN UITGESLOTEN VOOR ZOVER DE TOEPASSELIJKE WET DIT TOESTAAT. OMDAT DE GEBRUIKSOMSTANDIGHEDEN BIJ INDUSTRIËLE TOEPASSING BUITEN DE CONTROLE VAN HABASIT VALLEN, NEEMT HABASIT GEEN ENKELE AANSPRAKELIJKHEID OP ZICH BETREFFENDE DE GESCHIKTHEID EN VERWERKBAARHEID VAN DE PRODUCTEN, MET INBEGRIP VAN AANWIJZINGEN OVER PROCESRESULTATEN EN OUTPUT.