HabasitLINK®
Sprocket series M1000

M = Modulaire banden
Bandsteek
S = tandwiel uit één deel
Aantal tanden
Schachtgrootte
As type: Q = vierkante as; R = ronde as
Materiaal: 6 = POM; 8 = PA

M	10	S	12	40	Q	6

Beschikbare tandwielen

Type	Aantal tanden	Steekdiameter Ø d_p		A_1		Naafbreedte B_L		Vierkante boring Q		Ø Round bore R		Standaard materiaal
		mm	*inch*	mm	*inch*	mm	*inch*	mm	*inch*	mm	*inch*	-
S-C1	10	41.1	*1.6*	17.5	*0.69*	25	*1*			20	*0.75*	POM
S-C1	15	61.1	*2.4*	27.7	*1.09*	25	*1*	25	*1*	30	*1.25*	POM
S-C1	24	97.3	*3.8*	46.1	*1.81*	25	*1*	40	*1.5*	30	*1.25*	POM

S: molded sprockets; S-C1: machined sprockets. Other sprocket and hub sizes on request.
Key ways for round bore shape follow European standards for metric sizes and US standards for imperial sizes. For detailed dimensions see table in the Engineering Guide chapter Design Guide.
Other materials available on request.

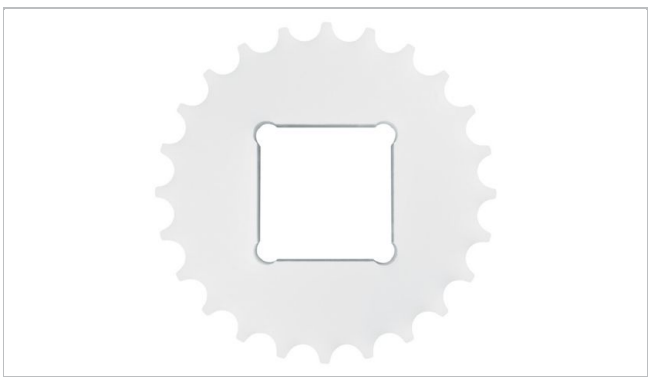

Sprocket arrangement

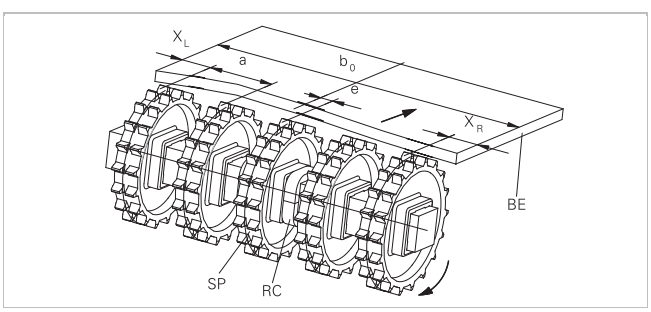

BE Band
RC Bevestiging
SP Tandwiel
b_0 Bandbreedte

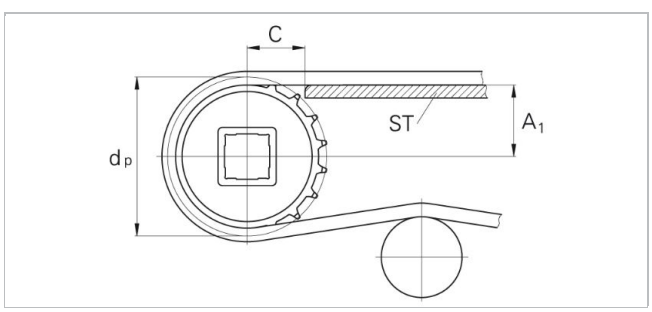

The distance **C** between the sprocket axis and the slider support **ST** is minimal 28 mm *(1.1")*.

Wearstrips
Between driving shaft and idling sprockets or rollers the belt is carried by a slider support furnished with longitudinal wear strips (SL) from UHMW Polyethylene or other suitable material.

Sprocket positioning

For correct positioning of the center sprocket divide the belt width by the link increment. The rounded result will be an even or an odd number. These numbers are the criteria for offset or no offset, see table.

Belt type	Sprocket spacing a		Sprocket edge distance		Criteria for center sprocket position	Result of formula (rounded)	Offset e	Remarks
	minimal mm *inch*	**maximal** mm *inch*	X_L mm *inch*	X_R mm *inch*	mm *inch*		mm *inch*	Offset to which side
M1065	76.2 *3*	152.4 *6*	25 *1*	25 *1*	b_0 / 50.8 *b_0 / 2*	even number (2, 4 ...)	0	right or left side
						odd number (3, 5 ...)	0	right or left side

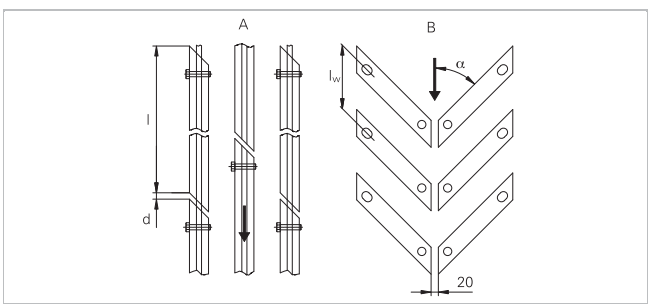

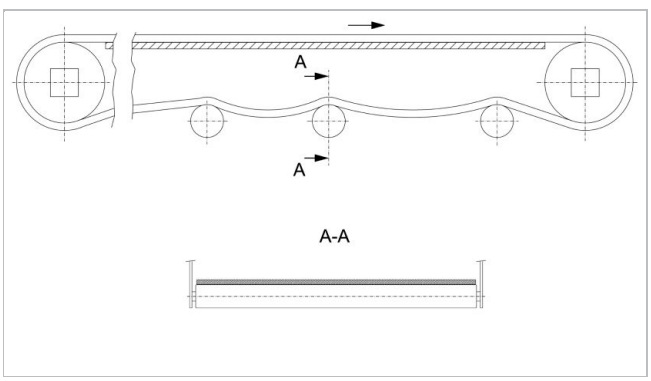

For belt support rollers over entire belt width are preferred

Support arrangement

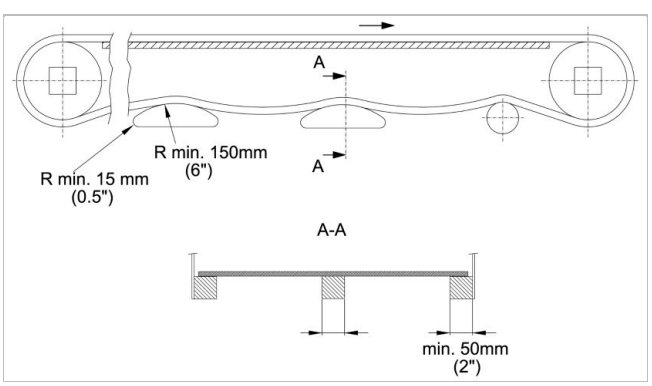

Static shoes need to support the belt edge min. 40 mm *(1.5")*

Disclaimer bij toepassing van productgegevensbladen en andere verkoopdocumentatie
Deze disclaimer wordt gemaakt door en ten behoeve van Habasit en haar gelieerde ondernemingen, directieleden, werknemers, agenten en contractanten (hierna gezamenlijk "HABASIT") met betrekking tot de producten waarnaar hier wordt verwezen (de "Producten").
VEILIGHEIDSWAARSCHUWINGEN DIENEN GOED GELEZEN EN ALLE AANBEVOLEN VEILIGHEIDSVOORZORGEN STRIKT GEVOLGD TE WORDEN! Raadpleeg de veiligheidswaarschuwingen in dit document, in de catalogus van Habasit en in de installatie- en bedieningshandleidingen. Alle aanwijzingen / informatie wat betreft toepassing, gebruik en werking van de Producten zijn aanbevelingen die met gepaste zorgvuldigheid en zorg zijn gedaan, maar er wordt geen enkele bewering gedaan of garantie gegeven wat betreft hun volledigheid, nauwkeurigheid of geschiktheid voor een bepaald doel. De hier verschafte gegevens zijn gebaseerd op laboratoriumtoepassing met kleinschalige testapparatuur, uitgevoerd onder standaardomstandigheden, en komen niet noodzakelijkerwijze overeen met de werking van het product bij industrieel gebruik. Nieuwe kennis en ervaring kunnen binnen korte tijd en zonder voorafgaande kennisgeving leiden tot herevaluatie en wijzigingen.
BEHALVE ZOALS UITDRUKKELIJK GEGARANDEERD DOOR HABASIT, WELKE GARANTIES ALLE ANDERE UITDRUKKELIJKE OF STILZWIJGENDE GARANTIES UITSLUITEN EN VERVANGEN, WORDEN DE PRODUCTEN VERSCHAFT "ZOALS ZE ZIJN". HABASIT WIJST ALLE ANDERE GARANTIES, ZOWEL UITDRUKKELIJKE ALS STILZWIJGENDE, AF, MET INBEGRIP VAN, MAAR NIET BEPERKT TOT GARANTIES VAN VERKOOPBAARHEID, GESCHIKTHEID VOOR EEN BEPAALD DOEL, NIET-INBREUK, OF DIE VOORTKOMEN UIT HANDELSGEBRUIKEN OF -PRAKTIJKEN, DIE HIERBIJ ALLE WORDEN UITGESLOTEN VOOR ZOVER DE TOEPASSELIJKE WET DIT TOESTAAT. OMDAT DE GEBRUIKSOMSTANDIGHEDEN BIJ INDUSTRIËLE TOEPASSING BUITEN DE CONTROLE VAN HABASIT VALLEN, NEEMT HABASIT GEEN ENKELE AANSPRAKELIJKHEID OP ZICH BETREFFENDE DE GESCHIKTHEID EN VERWERKBAARHEID VAN DE PRODUCTEN, MET INBEGRIP VAN AANWIJZINGEN OVER PROCESRESULTATEN EN OUTPUT.