Taśmy monolityczne uzębione Cleandrive CD.P25-A-MC+M

Główne segmenty przemysłu
Piekarnia (chleb), Słodycze, Czekolada / słodycze, Produkty mleczne, Zamrożona żywność, Owoc, Pizza, Drób, Gotowe dania, Mięso, Owoce morza, Warzywa

Zastosowania taśmy
Taśma procesowa / transportująca żywność

Szczególne cechy
Odporność na ścieranie po obu stronach, Można używać we wszystkich kierunkach, Wykrywalne przez wykrywacze metali, Wykrywalny X-Ray

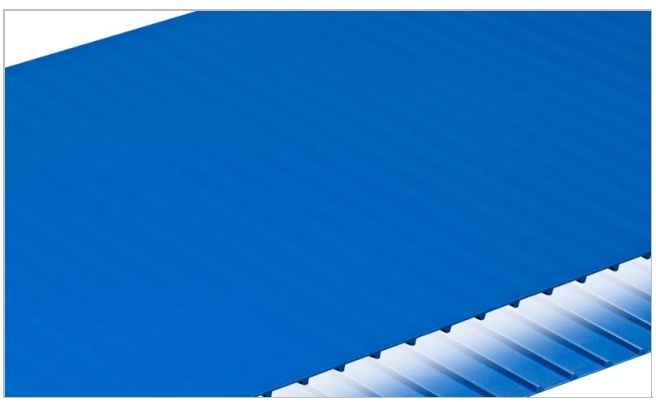

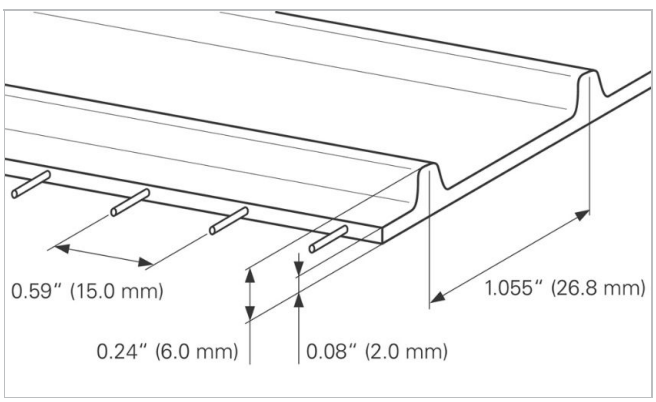

Budowa produktu/Projekt	
Materiał	Termoplastyczny poliuretan (TPU)
Kolor	Kobaltowy niebieski
Strona transportująca (powierzchnia)	Matowy
Strona transportująca (właściwości)	Średnia przyczepność
Cięgno (Materiał)	Cięgna aramidowe
Strona bieżna/Strona rolki (Powierzchnia)	Błyszczący
Strona bieżna/Strona rolki (Geometria)	Zęby

Charakterystyka produktu	
Właściwości antystatyczne	Nie
Odpowiednia do pracy po stole	Tak
Może pracować na rolkach	Nie
UV-C suitable	Nie
Laser markable	Nie
Łatwopalność	Brak szczególnych właściwości przeciw zapalaniu się
Odpowiednie do żywności (zgodny z EU)	Tak – Sprawdź Deklarację Zgodności (DoC) dostępną w Portalu
Odpowiednie do żywności (zgodny z FDA)	Tak – Sprawdź Deklarację Zgodności (DoC) dostępną w Portalu
Certyfikat halal	Tak
Inne ustalenia/zgodność	Japanse voedselverordening (MHLW-kennisgeving nr.370)

Taśmy monolityczne uzębione Cleandrive CD.P25-A-MC+M

Dane techniczne				
Twardość	95	Shore A		
Grubość	2.0	mm	*0.079*	*inch*
Distance between cords	15	mm	*0.59*	*inch*
Nominal drive bar pitch	26.8	mm	*1.055*	*inch*
Masa taśmy (waga taśmy)	3.1	kg/m²	*0.635*	*lb/sqft*
Dopuszczalna temperatura pracy min. (ciągła)	-20	°C	*-4*	*°F*
Dopuszczalna temperatura pracy maks. (ciągła)	80	°C	*176*	*°F*
Coefficient of friction (pulley side / PE sliding support)	0.40	-		
Minimal width of belt	150	mm	*6*	*inch*
Bezłączeniowa szrokość produkcyjna	609	mm	*23.98*	*inch*

Joining related properties

Metoda łączenia	
Quickmelt	Główna metoda łączenia dla standardowych aplikacji
Mechanical Lace (SS Rod)	Opcjonalna metoda łączenia.
Mechanical Lace (POM Rod)	Opcjonalna metoda łączenia.

Link to JDS:

Metoda łączenia		Quickmelt	Mechanical Lace (SS Rod)	Mechanical Lace (POM Rod)
Minimal pitch diameter for driving sprockets	mm *inch*	60.1 *2.37*	60.1 *2.37*	60.1 *2.37*
Minimal pitch diameter for idling sprockets	mm *inch*	43.0 *1.69*	43.0 *1.69*	43.0 *1.69*
Minimal back-bending roller diameter for center drive configuration	mm *inch*	75 *3*	75 *3*	75 *3*
Minimal diameter for belt support roller	mm *inch*	50 *2*	50 *2*	50 *2*
Dopuszczalne naprężenie na jednostkę szerokości	N/mm *lbf/in*	6.0 *34*	3.0 *17*	1.8 *10*
Może pracowaćw niecce		Tak	Nie	Nie
X-Ray / Metal detectable material		Tak	Tak	Tak
Designed for metal detector transparency		Nie	Nie	Nie

Wszystkie dane są wartościami przybliżonymi w standardowych warunkach klimatycznych: 23°C/73°F, 50% względnej wilgotności (DIN 50005/ISO 554) i bazuja na głównej metodzie łączenia.
Minimalną średnicę przewijania określa się dla grupy reprezentatywnej, standardowych konfiguracji. Prosimy o kontakt z przedstawicielem Habasit, w celu uzyskania szczegółowych informacji dotyczących niestandardowych rozwiązań, w tym, ale nie tylko, gdy używane są profile, zabieraki lub taśma pracuje w temperaturze zbliżonej do okreslonych w tym dokumencie ekstremów.

Odporność chemiczna
Link do informacji o Odporności Chemicznej: https://rims.habasit.com

Obliczenie
Please ask your local Habasit partner to calculate your needs for you and receive the best advise specially suited for your application.

Taśmy monolityczne uzębione Cleandrive CD.P25-A-MC+M

Rekomendacja
Patrz podręcznik techniczny

Taśmy i pasy zapasowe przechowywać w chłodym i suchym miejscu i w miarę możliwości w ich oryginalnym opakowaniu. Chronić taśmy zapasowe przed światłem słonecznym/promieniami UV/kurzem/brudem! Check Link for Storage requirements:
"https://tdm.habasit.com/pds/en-us/Storage%20of%20Habasit%20material.pdf"

Ten produkt nie został przetestowany zgodnie ze standardem ATEX (atmosfera z zagrożeniem wybuchu - przepisy prawne ATEX 95 lub dyrektywa UE 2014/34) i w związku z tym musi zostać sprawdzony przez użytkownika w środowisku pracy.



Sprockets
Habasit® Cleandrive series



Sprockets
Habasit® Cleandrive HyCLEAN series

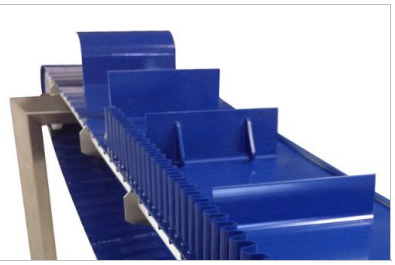

Profiles
Longitudinal and transversal profiles

Grupa produktu	Taśmy monolityczne uzębione Habasit Cleandrive
	Taśmy gładkie Habasit Cleandrive seria CD25
Numer elementu	H950047774

To oświadczenie jest złożone przez i w imieniu firmy Habasit oraz jego oddziałów, dyrektorów, pracowników, agentów i kontrahentów (zwanych dalej " HABASIT ".) w odniesieniu do produktów , zwanych dalej (" Produkty ").
OSTRZEŻENIA DOTYCZĄCE BEZPIECZEŃSTWA NALEŻY PRZECZYTAĆ DOKŁADNIE I ŚCIŚLE POSTĘPOWAĆ ZGODNIE Z ZALECANYMI ŚRODKAMI OSTROŻNOŚCI! Proszę zapoznać się z ostrzeżeniami dotyczącymi bezpieczeństwa w katalogu Habasit, a także w instrukcji instalacji i obsługi. Wszystkie dane / informacje dotyczące stosowania, wykorzystywania i działania produktów mają charakter zaleceń przedstawionych z zachowaniem należytej staranności i troski, ale nie składa się żadnych oświadczeń ani zapewnień co do ich kompletności, dokładności lub przydatności do określonego celu . Dane podane w niniejszym dokumencie są oparte na badaniach laboratoryjnych wykonywanych na małą skalę, w standardowych warunkach i mogą być niezgodne z parametrami eksploatacji produktu w warunkach przemysłowych. Nowa wiedza i doświadczenie mogą doprowadzić do ponownej oceny i zmian w krótkim okresie czasu i bez wcześniejszego powiadomienia.
ZA WYJĄTKIEM WYRAŹNYCH GWARANCJI UDZIELONYCH PRZEZ HABASIT , KTÓRE SĄ WYŁĄCZNE I WYŁĄCZAJĄ INNE GWARANCJE, WYRAŹNE LUB DOROZUMIANE, PRODUKTY SĄ DOSTARCZANE W STANIE" TAK, JAK JEST ". HABASIT ZRZEKA SIĘ ODPOWIEDZIALNOŚCI Z TYTUŁU INNYCH GWARANCJI , WYRAŹNYCH I DOROZUMIANYCH , W TYM, LECZ NIE OGRANICZAJĄC SIĘ DO DOMNIEMANYCH GWARANCJI PRZYDATNOŚCI HANDLOWEJ LUB PRZYDATNOŚCI DO OKREŚLONEGO CELU, NIENARUSZALNOŚCI, LUB WYNIKAJĄCE Z PRZEBIEGU TRANSAKCJI , UŻYTKOWANIA LUB PRAKTYKI HANDLOWEJ , Z KTÓRYCH WSZYSTKIE ZOSTAJĄ NINIEJSZYM WYŁĄCZONE W ZAKRESIE DOZWOLONYM PRZEZ OBOWIĄZUJĄCE PRZEPISY. PONIEWAŻ WARUNKI UŻYTKOWANIA W ZASTOSOWANIACH PRZEMYSŁOWYCH SĄ NIEZALEŻNE OD FIRMY HABASIT, HABASIT NIE PONOSI ODPOWIEDZIALNOŚCI ZA PRZYDATNOŚĆ PPRODUKTÓW DO STOSOWANIA W OKREŚLONYCH PROCESACH, W TYM ZA WYNIKI PROCESU I WYDAJNOŚĆ .