# Taśmy monolityczne gładkie Cleandrive XVT-2907

**Główne segmenty przemysłu**
Produkty mleczne, Owoc, Drób, Mięso, Warzywa

**Szczególne cechy**
Odporność na ścieranie, Odporność na ścieranie po obu stronach, Łatwy do czyszczenia, Nieprzyczepny

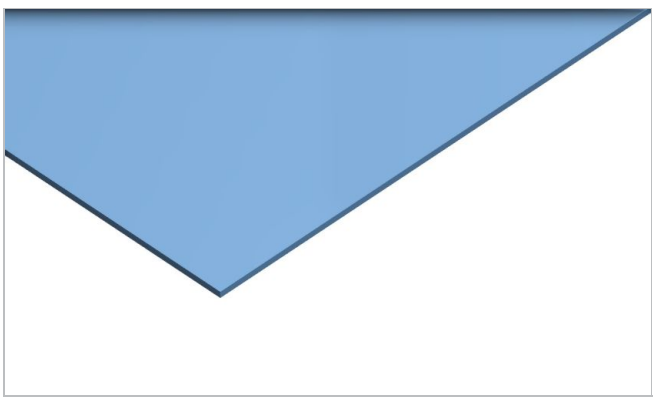

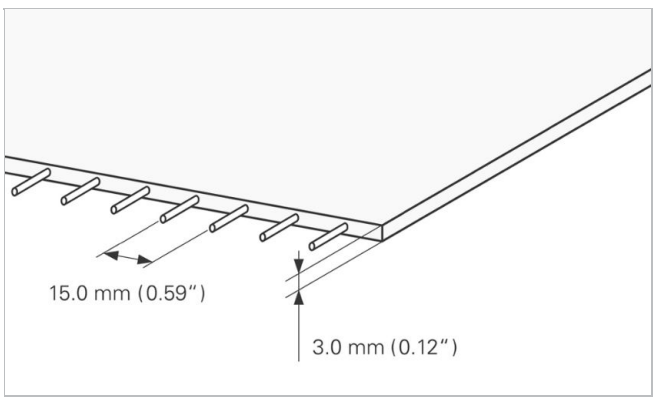


| Budowa produktu/Projekt | |
|---|---|
| Materiał | Termoplastyczny poliuretan (TPU) |
| Kolor | Sky Blue |
| Strona transportująca (powierzchnia) | Matowy |
| Strona transportująca (właściwości) | Nieprzyczepny |
| Cięgno (Materiał) | Cięgna aramidowe |
| Strona bieżna/Strona rolki (Powierzchnia) | Błyszczący |
| Strona bieżna/Strona rolki (właściwości) | Średnia przyczepność |

| Charakterystyka produktu | |
|---|---|
| Właściwości antystatyczne | Nie |
| Conveying side conductive surface acc. EN ISO | Nie |
| Odpowiednia do pracy po stole | Tak |
| Może pracować na rolkach | Tak |
| UV-C suitable | Nie |
| Laser markable | Nie |
| Łatwopalność | Brak szczególnych właściwości przeciw zapalaniu się |
| Odpowiednie do żywności (zgodny z EU) | Tak – Sprawdź Deklarację Zgodności (DoC) dostępną w Portalu |
| Odpowiednie do żywności (zgodny z FDA) | Tak – Sprawdź Deklarację Zgodności (DoC) dostępną w Portalu |

# Taśmy monolityczne gładkie Cleandrive XVT-2907

| Dane techniczne | | | | |
|---|---|---|---|---|
| Hardness | 51 | Shore D | | |
| Grubość | 3.0 | mm | *0.118* | *inch* |
| Distance between cords | 15 | mm | *0.59* | *inch* |
| Masa taśmy (waga taśmy) | 3.7 | kg/m² | *0.758* | *lb/sqft* |
| Siła w cięgnie dla 1% wydłużenia (k1% statyczny) na jednostkę szerokości (standard Habasit'a SOP3-155 / EN ISO 21181) | 6.0 | N/mm | *34* | *lbf/in* |
| Siła w cięgnie dla 1% wydłużenia (k1% luźny EN 1723) na jednostkę szerokości (standard Habasit'a 320.155) | 4.0 | N/mm | *23* | *lbf/in* |
| Dopuszczalna temperatura pracy min. (ciągła) | -10 | °C | *14* | *°F* |
| Dopuszczalna temperatura pracy maks. (ciągła) | 90 | °C | *194* | *°F* |
| Coefficient of friction (pulley side / steel driving pulley) | 0.25 | - | | |
| Coefficient of friction (pulley side / PE wearstrips) | 0.20 | - | | |
| Coefficient of friction (pulley side / stainless steel slider bed) | 0.35 | - | | |
| Coefficient of friction (conveying side / PE wearstrips) | 0.15 | - | | |
| Coefficient of friction (pulley side / PE sliding support) | 0.20 | - | | |
| Minimal width of belt | 150 | mm | *6* | *inch* |
| Bezłączeniowa szrokość produkcyjna | 1829 | mm | *72.01* | *inch* |

### Joining related properties

| Metoda łączenia | |
|---|---|
| Quickmelt | Główna metoda łączenia dla standardowych aplikacji |

Link to JDS:

| Metoda łączenia | | Quickmelt |
|---|---|---|
| Średnica rolki (minimalna) | mm<br>*inch* | 60<br>*2.36* |
| Minimalna średnica rolki z przeciwzgięciem | mm<br>*inch* | 60<br>*2.36* |
| Dopuszczalne naprężenie na jednostkę szerokości | N/mm<br>*lbf/in* | 5.0<br>*29* |
| Admissible tensile force per unit of width at max. operating temperature | N/mm<br>*lbf/in* | 2.5<br>*14* |
| Może pracowaćw niecce | | Tak |
| X-Ray / Metal detectable material | | Nie |
| Designed for metal detector transparency | | Tak |

*Wszystkie dane są wartościami przybliżonymi w standardowych warunkach klimatycznych: 23°C/73°F, 50% względnej wilgotności (DIN 50005/ISO 554) i bazuja na głównej metodzie łączenia.*
*Minimalną średnicę przewijania określa się dla grupy reprezentatywnej, standardowych konfiguracji. Prosimy o kontakt z przedstawicielem Habasit, w celu uzyskania szczegółowych informacji dotyczących niestandardowych rozwiązań, w tym, ale nie tylko, gdy używane są profile, zabieraki lub taśma pracuje w temperaturze zbliżonej do okreslonych w tym dokumencie ekstremów.*

### Odporność chemiczna
Link do informacji o Odporności Chemicznej: https://rims.habasit.com

### Obliczenie
Dla większości zastosowań kalkulacja nie jest wymagana. Jeżeli mimo wszystko kalkulacja byłaby potrzebna: proszę skontaktować się z Habasit'em.

# Taśmy monolityczne gładkie Cleandrive XVT-2907

**Rekomendacja**

Zainstaluj luźną taśmę, a następnie napinaj do momentu właściwej pracy taśmy przy pełnym obciążeniu., Zalecane naprężenie początkowe 0.1 - 0.2%.

Taśmy i pasy zapasowe przechowywać w chłodym i suchym miejscu i w miarę możliwości w ich oryginalnym opakowaniu. Chronić taśmy zapasowe przed światłem słonecznym/promieniami UV/kurzem/brudem! Check Link for Storage requirements:
"https://tdm.habasit.com/pds/en-us/Storage%20of%20Habasit%20material.pdf"

Ten produkt nie został przetestowany zgodnie ze standardem ATEX (atmosfera z zagrożeniem wybuchu - przepisy prawne ATEX 95 lub dyrektywa UE 2014/34) i w związku z tym musi zostać sprawdzony przez użytkownika w środowisku pracy.

| | |
|---|---|
| Grupa produktu | Cleandrive Friction Drive<br>Taśmy monolityczne gładkie Cleandrive |
| Numer elementu | H950047399 |

**To oświadczenie jest złożone przez i w imieniu firmy Habasit oraz jego oddziałów, dyrektorów, pracowników, agentów i kontrahentów ( zwanych dalej " HABASIT ". ) w odniesieniu do produktów , zwanych dalej (" Produkty ").**
OSTRZEŻENIA DOTYCZĄCE BEZPIECZEŃSTWA NALEŻY PRZECZYTAĆ DOKŁADNIE I ŚCIŚLE POSTĘPOWAĆ ZGODNIE Z ZALECANYMI ŚRODKAMI OSTROŻNOŚCI! Proszę zapoznać się z ostrzeżeniami dotyczącymi bezpieczeństwa w katalogu Habasit, a także w instrukcji instalacji i obsługi. Wszystkie dane / informacje dotyczące stosowania, wykorzystywania i działania produktów mają charakter zaleceń przedstawionych z zachowaniem należytej staranności i troski, ale nie składa się żadnych oświadczeń ani zapewnień co do ich kompletności, dokładności lub przydatności do określonego celu . Dane podane w niniejszym dokumencie są oparte na badaniach laboratoryjnych wykonywanych na małą skalę, w standardowych warunkach i mogą być niezgodne z parametrami eksploatacji produktu w warunkach przemysłowych. Nowa wiedza i doświadczenie mogą doprowadzić do ponownej oceny i zmian w krótkim okresie czasu i bez wcześniejszego powiadomienia.
ZA WYJĄTKIEM WYRAŹNYCH GWARANCJI UDZIELONYCH PRZEZ HABASIT , KTÓRE SĄ WYŁĄCZNE I WYŁĄCZAJĄ INNE GWARANCJE, WYRAŹNE LUB DOROZUMIANE, PRODUKTY SĄ DOSTARCZANE W STANIE" TAK, JAK JEST ". HABASIT ZRZEKA SIĘ ODPOWIEDZIALNOŚCI Z TYTUŁU INNYCH GWARANCJI , WYRAŹNYCH I DOROZUMIANYCH , W TYM, LECZ NIE OGRANICZAJĄC SIĘ DO DOMNIEMANYCH GWARANCJI PRZYDATNOŚCI HANDLOWEJ LUB PRZYDATNOŚCI DO OKREŚLONEGO CELU, NIENARUSZALNOŚCI, LUB WYNIKAJĄCE Z PRZEBIEGU TRANSAKCJI , UŻYTKOWANIA LUB PRAKTYKI HANDLOWEJ , Z KTÓRYCH WSZYSTKIE ZOSTAJĄ NINIEJSZYM WYŁĄCZONE W ZAKRESIE DOZWOLONYM PRZEZ OBOWIĄZUJĄCE PRZEPISY. PONIEWAŻ WARUNKI UŻYTKOWANIA W ZASTOSOWANIACH PRZEMYSŁOWYCH SĄ NIEZALEŻNE OD FIRMY HABASIT, HABASIT NIE PONOSI ODPOWIEDZIALNOŚCI ZA PRZYDATNOŚĆ PPRODUKTÓW DO STOSOWANIA W OKREŚLONYCH PROCESACH, W TYM ZA WYNIKI PROCESU I WYDAJNOŚĆ .