# Ленты с зубчатым приводом Cleandrive
# CD.P25-A-SC+M

**Основные отрасли промышленности**
Хлебобулочные изделия (хлеб), Конфеты, Шоколад / кондитерские изделия, Молочные продукты, Замороженные пищевые продукты, Фрукты, Пицца, Домашняя птица, Консервированные готовые блюда, Мясо, Морские продукты, Овощи

**Применения**
Технологичная/транспортерная лента для пищевых продуктов

**Особые характеристики**
Гибкость, Low temperature applications

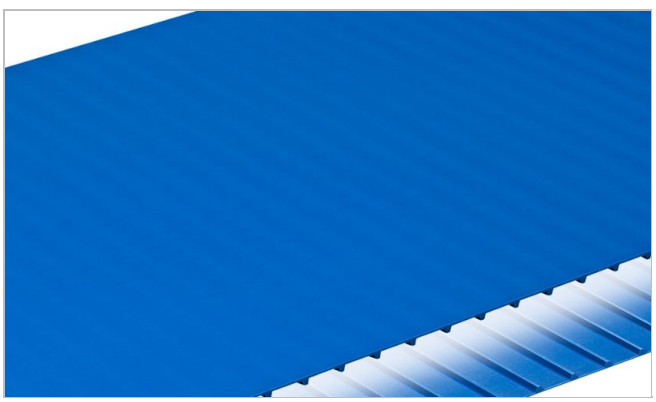

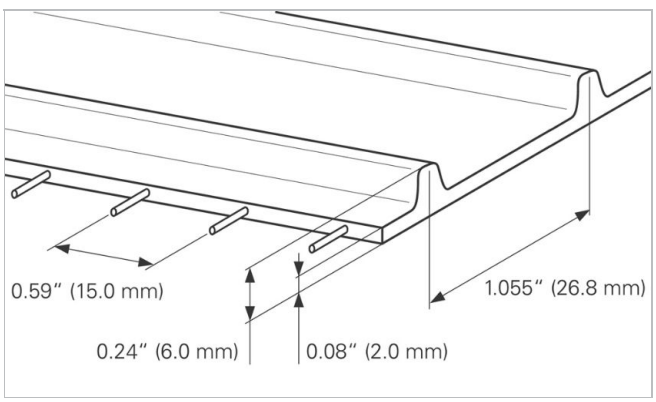


| Составляющие изделия/дизайн | |
|---|---|
| Материал | Термопластичный полиуретан (TPU) |
| Цвет | Кобальтовая синь |
| Поверхность транспортерной стороны | Матовая поверхность |
| Свойства транспортерной стороны | Адгезивный |
| Тяговый слой (материал) | Корды из арамида |
| Поверхность со стороны шкива | Глянцевая |
| Pulley side geometry | зубчатый профиль |

| Характеристика изделия | |
|---|---|
| Антистатическое оснащение | Нет |
| Подходит для работы по столешнице | Да |
| Подходит для опорных роликов | Нет |
| UV-C suitable | Нет |
| Laser markable | Нет |
| Не поддерживает горение | Не обладает особыми свойствами против воспламеняемости |
| Пищевой допуск, соответствует EU | Yes - Check Document of Compliance (DoC) in our Portal |
| Пищевой допуск, соответствует FDA | Yes - Check Document of Compliance (DoC) in our Portal |

# Ленты с зубчатым приводом Cleandrive
# CD.P25-A-SC+M

| технические данные | | | | |
|---|---|---|---|---|
| Твердость | 85 | Shore A | | |
| Толщина | 2.0 | mm | *0.079* | ***дюйм*** |
| Distance between cords | 15 | mm | *0.59* | ***дюйм*** |
| Nominal drive bar pitch | 26.8 | mm | *1.055* | ***дюйм*** |
| Масса ленты/ремня (вес ленты/ремня) | 3.4 | kg/m² | *0.696* | *lb/sqft* |
| Мин. допустимая рабочая температура (постоянная) | -35 | °C | *-31* | *°F* |
| Макс. допустимая рабочая температура (постоянная) | 70 | °C | *158* | *°F* |
| Coefficient of friction (pulley side / PE sliding support) | 1.00 | - | | |
| Minimal width of belt | 150 | mm | *6* | ***дюйм*** |
| Производственная ширина бесшовной ленты | 609 | mm | *23.98* | ***дюйм*** |

**Joining related properties**

| Способ соединения | |
|---|---|
| Quickmelt | Мастер - метод соединения для стандартного использования |
| Mechanical Lace (SS Rod) | Метод соединения по выбору |
| Mechanical Lace (POM Rod) | Метод соединения по выбору |

Link to JDS:

| Способ соединения | | Quickmelt | Mechanical Lace (SS Rod) | Mechanical Lace (POM Rod) |
|---|---|---|---|---|
| Minimal pitch diameter for driving sprockets | mm<br>***дюйм*** | 60.1<br>*2.37* | 60.1<br>*2.37* | 60.1<br>*2.37* |
| Minimal pitch diameter for idling sprockets | mm<br>***дюйм*** | 43.0<br>*1.69* | 43.0<br>*1.69* | 43.0<br>*1.69* |
| Minimal back-bending roller diameter for center drive configuration | mm<br>***дюйм*** | 75<br>*3* | 75<br>*3* | 75<br>*3* |
| Minimal diameter for belt support roller | mm<br>***дюйм*** | 50<br>*2* | 50<br>*2* | 50<br>*2* |
| Допустимая сила тяги на единицу ширины | N/mm<br>*lbf/in* | 6.0<br>*34* | 3.0<br>*17* | 1.8<br>*10* |
| Подходит для желобных конвейеров | | Да | Нет | Нет |
| X-Ray / Metal detectable material | | Нет | Нет | Нет |
| Designed for metal detector transparency | | Да | Нет | Да |

*Все показания имеют приблизительные значения при равных климатических условиях: 23°C/73°F, 50% относительной влажности (DIN 50005/ISO 554) и базируются на мастер - методе соединения краев.*
*Ограниченное репрезентативное тестирование выполнено на базе стандартной конфигурации для оценки минимального диаметра шкива. Связавшись с нашими специалистами, Вы можете узнать конкретные рекомендации относительно нестандартных комплектаций, включая поперечные лопатки и продольные профили или если рабочая температура транспортерной ленты близка к предельным значениям, указанным в этом документе.*

**Химическая устойчивость**
Ссылка на информацию по химической стойкости: https://rims.habasit.com

**Расчеты**
Пожалуйста, попросите вашего местного партнера Habasit рассчитать ваши потребности для вас и получить лучший совет, специально подходящий для вашей заявки.

# Ленты с зубчатым приводом Cleandrive CD.P25-A-SC+M

**рекомендáция**
См. Технический справочник

Запасные ремни нужно хранить в прохладном, сухом месте, по возможности в упаковке. Запасные ремни должны быть обязательно защищены от попадания солнечного света, ультрафиолетовых лучей, пыли и грязи! Check Link for Storage requirements: "https://tdm.habasit.com/pds/en-us/Storage%20of%20Habasit%20material.pdf"

Этот продукт не был проверен в соответствии со стандартами ATEX (Стандарт ЕС ATEX 95 или 2014/34 при использовании во взрывоопасной атмосфере).



**Sprockets**
Habasit® Cleandrive series

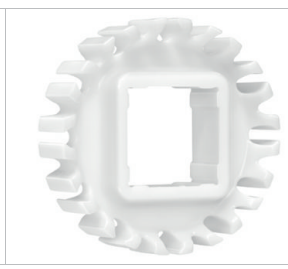

**Sprockets**
Habasit® Cleandrive HyCLEAN series

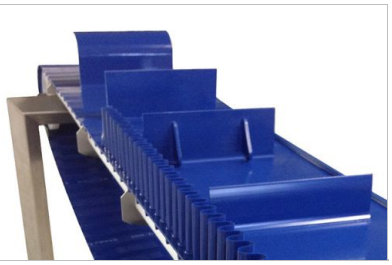

**Profiles**
Longitudinal and transversal profiles

| | |
|---|---|
| Групп продукта | **Ленты с зубчатым приводом** Habasit Cleandrive |
| | **Ленты** Habasit Cleandrive **се́рия** CD25 |
| Номер артикула | H950047799 |

**отказ**
**Применение ограничения ответственности на спецификацию продукции и иную коммерческую литературу**
Данная оговорка об ограничении ответственности выдается непосредственно компанией Habasit, по ее поручению, а также ее дочерними компаниями, директорами, сотрудниками, агентами и подрядчиками (в дальнейшем собирательно "HABASIT") в отношении упомянутой здесь продукции ("Продукция"). СЛЕДУЕТ ВНИМАТЕЛЬНО ПРОЧИТАТЬ ПРЕДОСТЕРЕЖЕНИЯ ОТ ОПАСНОСТИ И СТРОГО СЛЕДОВАТЬ ВСЕМ РЕКОМЕНДУЕМЫМ УКАЗАНИЯМ ПО СОБЛЮДЕНИЮ МЕР ПРЕДОСТОРОЖНОСТИ! Пожалуйста, ознакомьтесь с предостережениями от опасности, приведенными здесь, в каталоге Habasit, а также в инструкциях по установке и эксплуатации. Несмотря на то, что все указания / информация о применении, использовании и функционировании Продукции являются добросовестно и аккуратно выданными рекомендациями, не было сделано никаких заявлений и/или выдано гарантий на предмет их полноты, точности или применимости для какой-либо конкретной цели. Приведенные в них данные основаны на лабораторных исследованиях с использованием аппаратов тестирования малого масштаба, работающих при стандартных условиях; нет гарантии, что эти данные будут отражать функционирование продукции в индустриальных условиях. Возможно, что новые знания и опыт приведут в короткие сроки и без предварительного уведомления к переоценке и модификации.
ЗА ИСКЛЮЧЕНИЕМ ГАРАНТИИ НЕПОСРЕДСТВЕННО ПРЕДСТАВЛЕННОЙ HABASIT, ЧЬИ ГАРАНТИИ ЭКСКЛЮЗИВНЫ И ЗАМЕНЯЮТ ВСЕ ПРОЧИЕ ГАРАНТИИ – КАК ЯВНО ВЫРАЖЕННЫЕ, ТАК И ПОДРАЗУМЕВАЕМЫЕ – ПРОДУКЦИЯ ПРЕДОСТАВЛЯЕТСЯ "КАК ТАКОВАЯ ". HABASIT ОТРИЦАЕТ ВСЕ ИНЫЕ ГАРАНТИИ – КАК ЯВНО ВЫРАЖЕННЫЕ, ТАК И ПОДРАЗУМЕВАЕМЫЕ – ВКЛЮЧАЯ (НО НЕ ОГРАНИЧИВАЯСЬ) ПОДРАЗУМЕВАЕМЫЕ ГАРАНТИИ КОММЕРЧЕСКОЙ ПРИГОДНОСТИ, ПРИГОДНОСТИ ДЛЯ КОНКРЕТНОЙ ЦЕЛИ, ГАРАНТИИ ОТСУТСТВИЯ НАРУШЕНИЙ ИЛИ ВОЗНИКАЮЩИЕ В ХОДЕ СОВЕРШЕНИЯ СДЕЛОК, ИСПОЛЬЗОВАНИЯ ИЛИ ТОРГОВЛИ; ВСЕ ЭТИ ВИДЫ ГАРАНТИЙ НАСТОЯЩИМ ИСКЛЮЧАЮТСЯ В МЕРЕ, ДОЗВОЛИМОЙ ПРИМЕНЯЕМЫМИ ЗАКОНАМИ. ПОСКОЛЬКУ УСЛОВИЯ ПРИМЕНЕНИЯ В ИНДУСТРИАЛЬНЫХ УСЛОВИЯХ НАХОДЯТСЯ ВНЕ ЗОНЫ ВЛИЯНИЯ HABASIT, HABASIT НЕ ВОЗЛАГАЕТ НА СЕБЯ НИКАКОЙ ОТВЕТСТВЕННОСТИ В ОТНОШЕНИИ ПРИГОДНОСТИ ПРОДУКЦИИ И ЕЕ ПРИМЕНЕНИЯ И ПЕРЕРАБОТКИ, ВКЛЮЧАЯ ПОКАЗАНИЯ РЕЗУЛЬТАТОВ И ЭФФЕКТИВНОСТИ ПРОЦЕССА.