Cleandrive positiv drivning
CD.P50-A-UW+M

Huvudsakliga industrisegment
Bageri (bröd), Godis, Chocklad/Konfektyr, Mjölkprodukter, Fruset livsmedel, Frukt, Pizza, Fjäderfä, Färdigmat, Kött, Fisk och skaldjur, Grönsaker

Band / rem applikationer
Livsmedelsberedning/transportband

Speciella egenskaper
Nötningsbeständig på bägge sidor, Lämplig för tvåvägs

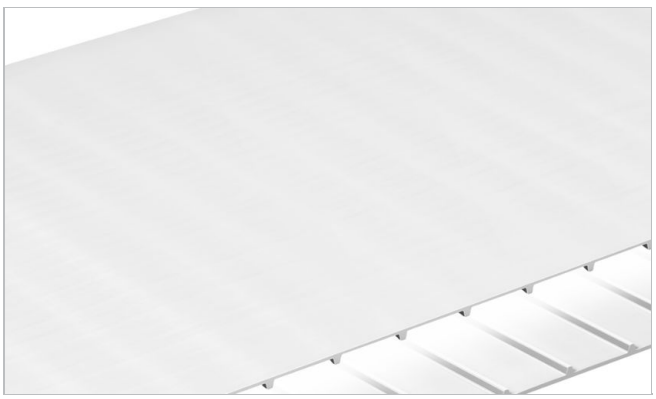

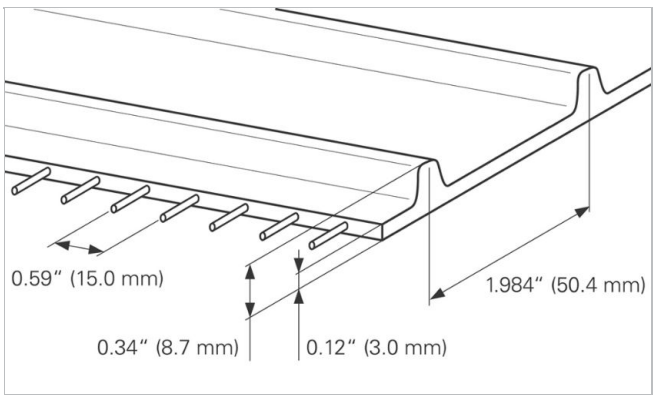

Produktkonstruktion/uppbyggnad	
Material	Polyuretan termoplastisk (TPU)
Färg	Vit
Ovan / Lastsida (Yta)	Matt
Ovan / Lastsida (Egenskap)	Medeladhesiv
Dragskikt (Material)	Aramidkord
Löpsida/Drivsida (Yta)	Glatt
Löpsida/Drivsida (Geometri)	Drivebar

Produktegenskaper	
Antistatiskt utrustad	Nej
Lämpligt för glidbord	Ja
Lämpligt för bärrullar	Nej
UV-C suitable	Nej
Laser märkbar	Ja
Lämplig för livsmedel (EU-överensstämmelse)	Yes - Check Document of Compliance (DoC) in our Portal
Lämplig för livsmedel (FDA-överensstämmelse)	Yes - Check Document of Compliance (DoC) in our Portal
Andra godkännaden / anpassningar	Japansk livsmedelsförordning (MHLW-anmälan nr 370)

Cleandrive positiv drivning
CD.P50-A-UW+M

Teknisk data				
Hårdhet	95	Shore A		
Tjocklek	3.0	mm	*0.118*	*tum*
Distance between cords	15	mm	*0.59*	*tum*
Nominal drive bar pitch	50.4	mm	*1.984*	*tum*
Bandets/remmens massa (vikt)	4.2	kg/m²	*0.860*	*lb/sqft*
Min. drifttemperatur (kontinuerlig)	-20	°C	*-4*	*°F*
Max. drifttemperatur (kontinuerlig)	80	°C	*176*	*°F*
Friktionskoefficient mellan trumssidan och glidbord av PE	0.40	-		
Minimal width of belt	150	mm	*6*	*tum*
Ändlös tillverkningsbredd	1829	mm	*72.01*	*tum*

Hopfogningsrelaterade egenskaper

Skarvningsmetod	
Quickmelt	Huvudhopfogningsmetod för standardapplikationer

Link to JDS:

Skarvningsmetod		Quickmelt
Minimal pitch diameter for driving sprockets	mm *tum*	80.8 *3.18*
Minimal pitch diameter for idling sprockets	mm *tum*	80.8 *3.18*
Minimal back-bending roller diameter for center drive configuration	mm *tum*	100 *4*
Minimal diameter for belt support roller	mm *tum*	75 *3*
Tillåten dragkraft per breddenhet	N/mm *lbf/in*	8.0 *46*
Lämpligt för användning i tråg (kupad)		Ja
X-Ray / Metal detectable material		Nej
Designed for metal detector transparency		Ja

All data är ungefärlig och gäller för normala klimatförhållanden, dvs 23 °C och 50% relativ fuktighet (DIN 50005/ISO 554), och baseras på huvudskarvmetoden.
Ett begränsat antal tester, baserade på standardkonfigurationer, är gjorda för att uppskatta minsta valsdiameter.
Var vänlig och kontakta Habasit för specifik support gällande icke standardapplikationer, inklusive,
men inte enbart när profiler eller medbringare används, eller när bandets arbetstemperatur är nära gränsvärdena listade i detta dokument.

Kemisk beständighet
Länk till information om kemisk beständighet, "Chemical resistance information": https://rims.habasit.com

Beräkningar
Please ask your local Habasit partner to calculate your needs for you and receive the best advise specially suited for your application.

Cleandrive positiv drivning
CD.P50-A-UW+M

Rekommendation
Se Teknisk handbok (Engineering Manual)

Förvara reservband på en sval och torr plats och om möjligt i originalförpackningen. Skydda reservband mot solljus, UV-strålning, damm, smuts! Check Link for Storage requirements:
"https://tdm.habasit.com/pds/en-us/Storage%20of%20Habasit%20material.pdf"

Denna produkt har inte provats enligt ATEX-standarden (explosionsfarlig atmosfär - regelverket ATEX 95 eller EU:s direktiv 2014/34), vilket innebär att användaren själv måste avgöra huruvida den kan användas i den aktuella miljön.



Sprockets
Habasit® Cleandrive series



Sprockets
Habasit® Cleandrive HyCLEAN series

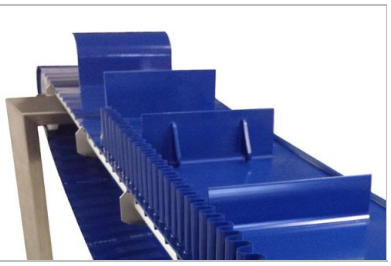

Profiles
Longitudinal and transversal profiles

Grupp	Habasit Cleandrive positiv drivning
	Habasit Cleandrive bandserier CD50
Detaljnummer	H950023445

Ansvarsfriskrivning
Friskrivning från ansvar för produktens användning (gäller Habasits ALLA produkter och anges på samtliga produktdatablad
Denna ansvarsfriskrivning gäller för Habasit och till oss kopplade företag, samt våra chefer, anställda, agenter och entreprenörer, här nedan gemensamt benämnda HABASIT, för de produkter som omfattas av denna text, här nedan kallade produkter. VARNINGAR SKA LÄSAS NOGGRANT OCH REKOMMENDERADE SÄKERHETSFÖRESKRIFTER FÖLJAS STRIKT! Följ de varningar som finns i det här dokumentet, i Habasits kataloger och i installationsanvisningar och handböcker. Samtliga påpekanden och all information om applicering, användning och prestanda är rekommendationer som kan anses vara pålitliga, men de är inga som helst utfästelser, garantier eller ansvarsåtaganden avseende fullständighet, toleranser eller lämplighet i ett visst syfte. Den här informationen bygger på laboratoriearbete med småskalig testutrustning, körd i normaldrift, vilket innebär att den inte nödvändigtvis matchar produktprestanda vid industriell användning. Nya rön och erfarenheter kan leda till modifieringar och ändringar på kort tid och utan föregående meddelande.
DE HÄR PRODUKTERNA OMFATTAS AV HABASITS UTTRYCKTA GARANTI, SOM ÄR DEN ENDA GÄLLANDE GARANTIN OCH ERSÄTTER ALLA ANDRA EVENTUELLA GARANTIER, UTTRYCKTA ELLER UNDERFÖRSTÅDDA. HABASIT AVSÄGER SIG ALLT ANSVAR FÖR ALLA ANDRA GARANTIER, UTTRYCKTA ELLER UNDERFÖRSTÅDDA, INKLUSIVE, DOCK UTAN ATT BEGRÄNSAS DÄRTILL, UNDERFÖRSTÅDDA GARANTIER OM SÄLJBARHET, LÄMPLIGHET I ETT VISST SYFTE, ATT PRODUKTEN INTE STRIDER MOT NÅGOT REGELVERK, SAMT GARANTIER SOM FÖLJER AV AVTAL, ANVÄNDNING ELLER HANDEL. DETTA FÖRBEHÅLL GÄLLER I DEN UTSTRÄCKNING LAGEN SÅ MEDGER. EFTERSOM FÖRUTSÄTTNINGARNA FÖR ANVÄNDNING ÄR UTOM HABASITS KONTROLL, SÅ KAN VI INTE TA NÅGOT ANSVAR FÖR DE NÄMNDA PRODUKTERNAS LÄMPLIGHET ELLER PROCESSANPASSNING. DETTA FÖRBEHÅLL GÄLLER ÄVEN FÖR INDIKATIONER FRÅN PROCESSRESULTAT AV OLIKA SLAG.