HabasitLINK®
Sprocket series M1000

M = Modular belts
Belt pitch
S = sprocket one-piece
Number of teeth
Shaft size
Shaft type: Q = square shaft; R = round shaft
Material: 6 = POM; 8 = PA

M	10	S	12	40	Q	6

Sprocket availability

Type	Number of teeth	Diam. of pitch Ø d_p		A_1		Hub width B_L		Square bore Q		Ø Round bore R		Standard material
		mm	*tum*	mm	*tum*	mm	*tum*	mm	*tum*	mm	*tum*	-
S-C1	10	41.1	*1.6*	17.5	*0.69*	25	*1*			20	*0.75*	POM
S-C1	15	61.1	*2.4*	27.7	*1.09*	25	*1*	25	*1*	30	*1.25*	POM
S-C1	24	97.3	*3.8*	46.1	*1.81*	25	*1*	40	*1.5*	30	*1.25*	POM

S: molded sprockets; S-C1: machined sprockets. Other sprocket and hub sizes on request.
Key ways for round bore shape follow European standards for metric sizes and US standards for imperial sizes. For detailed dimensions see table in the Engineering Guide chapter Design Guide.
Other materials available on request.

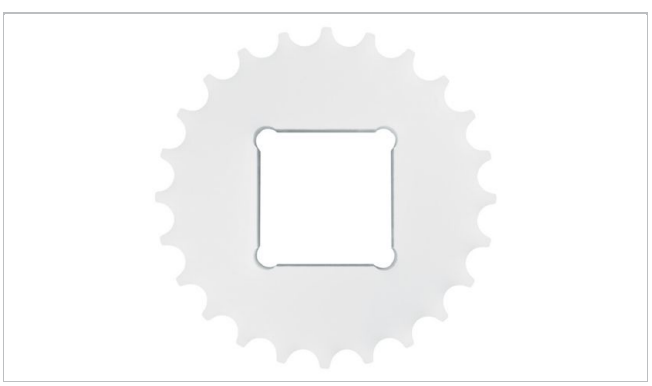

Sprocket arrangement

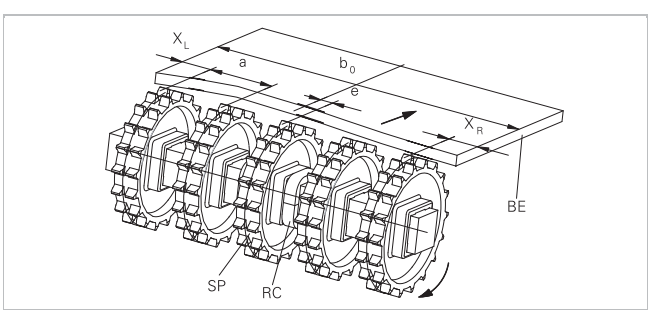

BE Belt
RC Retainer
SP Sprocket
b_0 belt width

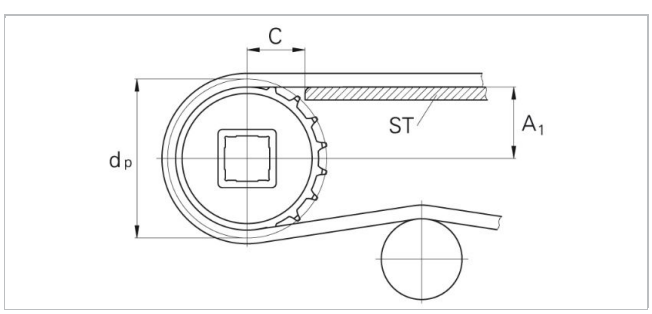

The distance **C** between the sprocket axis and the slider support **ST** is minimal 28 mm *(1.1")*.

Wearstrips
Between driving shaft and idling sprockets or rollers the belt is carried by a slider support furnished with longitudinal wear strips (SL) from UHMW Polyethylene or other suitable material.

Sprocket positioning

For correct positioning of the center sprocket divide the belt width by the link increment. The rounded result will be an even or an odd number. These numbers are the criteria for offset or no offset, see table.

Belt type	Sprocket spacing a		Sprocket edge distance		Criteria for center sprocket position	Result of formula (rounded)	Offset e	Remarks
	minimal mm *inch*	**maximal** mm *inch*	X_L mm *inch*	X_R mm *inch*	mm *inch*		mm *inch*	Offset to which side
M1065	76.2 *3*	152.4 *6*	25 *1*	25 *1*	b_0 / 50.8 *b_0 / 2*	even number (2, 4 ...)	0	right or left side
						odd number (3, 5 ...)	0	right or left side

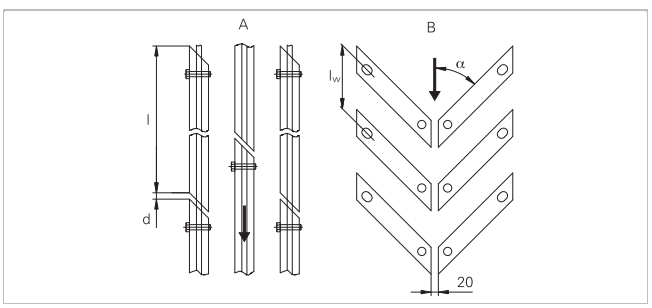

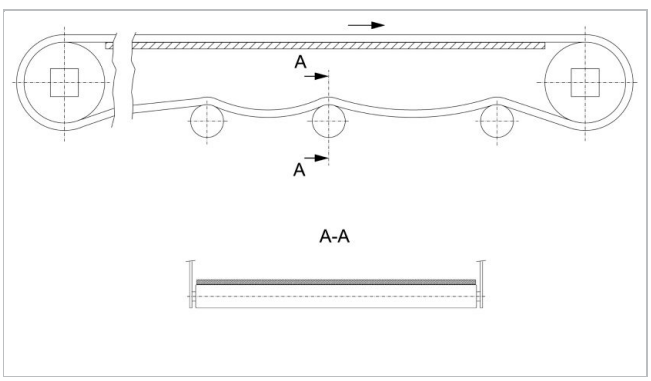

For belt support rollers over entire belt width are preferred

Support arrangement

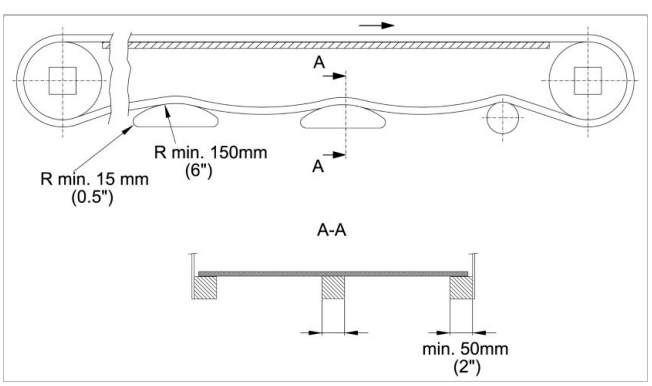

Static shoes need to support the belt edge min. 40 mm *(1.5")*

Ansvarsfriskrivning
Friskrivning från ansvar för produktens användning (gäller Habasits ALLA produkter och anges på samtliga produktdatablad
Denna ansvarsfriskrivning gäller för Habasit och till oss kopplade företag, samt våra chefer, anställda, agenter och entreprenörer, här nedan gemensamt benämnda HABASIT, för de produkter som omfattas av denna text, här nedan kallade produkter. VARNINGAR SKA LÄSAS NOGGRANT OCH REKOMMENDERADE SÄKERHETSFÖRESKRIFTER FÖLJAS STRIKT! Följ de varningar som finns i det här dokumentet, i Habasits kataloger och i installationsanvisningar och handböcker. Samtliga påpekanden och all information om applicering, användning och prestanda är rekommendationer som kan anses vara pålitliga, men de är inga som helst utfästelser, garantier eller ansvarsåtaganden avseende fullständighet, toleranser eller lämplighet i ett visst syfte. Den här informationen bygger på laboratoriearbete med småskalig testutrustning, körd i normaldrift, vilket innebär att den inte nödvändigtvis matchar produktprestanda vid industriell användning. Nya rön och erfarenheter kan leda till modifieringar och ändringar på kort tid och utan föregående meddelande.
DE HÄR PRODUKTERNA OMFATTAS AV HABASITS UTTRYCKTA GARANTI, SOM ÄR DEN ENDA GÄLLANDE GARANTIN OCH ERSÄTTER ALLA ANDRA EVENTUELLA GARANTIER, UTTRYCKTA ELLER UNDERFÖRSTÅDDA. HABASIT AVSÄGER SIG ALLT ANSVAR FÖR ALLA ANDRA GARANTIER, UTTRYCKTA ELLER UNDERFÖRSTÅDDA, INKLUSIVE, DOCK UTAN ATT BEGRÄNSAS DÄRTILL, UNDERFÖRSTÅDDA GARANTIER OM SÄLJBARHET, LÄMPLIGHET I ETT VISST SYFTE, ATT PRODUKTEN INTE STRIDER MOT NÅGOT REGELVERK, SAMT GARANTIER SOM FÖLJER AV AVTAL, ANVÄNDNING ELLER HANDEL. DETTA FÖRBEHÅLL GÄLLER I DEN UTSTRÄCKNING LAGEN SÅ MEDGER. EFTERSOM FÖRUTSÄTTNINGARNA FÖR ANVÄNDNING ÄR UTOM HABASITS KONTROLL, SÅ KAN VI INTE TA NÅGOT ANSVAR FÖR DE NÄMNDA PRODUKTERNAS LÄMPLIGHET ELLER PROCESSANPASSNING. DETTA FÖRBEHÅLL GÄLLER ÄVEN FÖR INDIKATIONER FRÅN PROCESSRESULTAT AV OLIKA SLAG.